Dane aktualne na dzień: 27-11-2026 12:07

Link do produktu: https://neofix.pl/atmos-dc25s-27-kw-kociol-piec-zgazowujacy-zgazujacy-drewno-p-4980.html



ATMOS DC25S 27 kW kocioł piec zgazowujący zgazujący drewno

Cena	**11 999,00 zł**
Dostępność	**Dostępny**
Czas wysyłki	**24 godziny**
Producent	**ATMOS**

Opis produktu



Kotły zgazujące na drewno ATMOS DC xx S/SX – Dřevoplyn

Kotły zgazujące drewno ATMOS typ Drevoplyn charakteryzują się cylindryczną komorą zasypową z tylnym doprowadzeniem wstępnie podgrzanego powietrza pierwotnego i wtórnego, dyszą zgazującą, dolną komorą spalania z kształtką ceramiczną oraz wentylatorem ssącym.

Tylny czopuch jest wyposażony w regulator powietrza pierwotnego i wtórnego oraz regulator mocy Honeywell. Dzięki temu kocioł może pracować na zmniejszonej mocy po wyłączeniu wentylatora. Palenisko kotła i komora spalania wykonane są z wysokiej jakości blachy o grubości 6 mm. Kocioł charakteryzuje się prostą obsługą i łatwym czyszczeniem.

Zgazowanie drewna to cykl przemian z udziałem tlenu, dwutlenku węgla oraz pary wodnej, prowadzący do wytworzenia gazu syntezowego (drzewnego) składającego się głównie z tlenku węgla oraz wodoru i metanu. Następnie gaz drzewny spalany jest w ceramicznej komorze spalania, co gwarantuje optymalne wypalanie wszystkich substancji. Dostarczanie powietrza do spalania sterowane jest przez wentylator. Umożliwia to szybkie rozpalenie w kotle i wysoką jakość spalania już od samego początku tego procesu. Temperatura płomienia dochodzi do 1000 – 1200 °C. Palenisko kotła – zasyp wykonany z wysokiej jakości blachy o grubości 6 mm.

Odwrotne spalanie oraz ceramiczna komora spalania, umożliwiają praktycznie doskonałe spalanie z ograniczeniem do minimum szkodliwych wyziewów. Kotły spełniają limity dla ekologicznie przyjaznych wyrobów. Większość kotłów ATMOS zalicza się według normy PN EN 303-5 do **5 KLASY**, a tym samym spełniają najwyższe wymogi EU i **ECODESIGN** 2015/1189.



ATMOS Drevoplyn DC 18 S

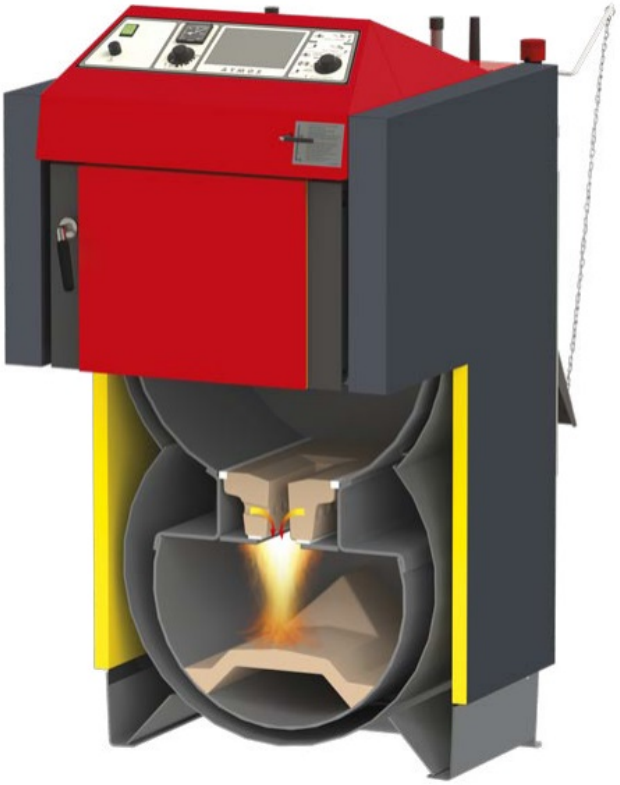

ATMOS Drevoplyn DC 22 S - DC 50 S

ZALETY KOTŁÓW ZGAZOWUJĄCYCH DREWNO ATMOS:

- Możliwość spalania **dużych kawałków drewna, polana 530 mm**
- **Duży zasobnik na opał** – długi czas spalania
- **Wysoka wydajność od 87 do 92 %** w zależności od typu – powietrze pierwotne i wtórne jest wstępnie ogrzewane do wysokiej temperatury
- **Ekologiczne spalanie**
- **Wentylator wyciągowy** – bezpyłowe usuwanie popiołu, kotłownia bez dymu
- **Pętla chłodząca przed przegrzaniem** – bez ryzyka uszkodzenia kotła

- **Automatyczne wyłączenie kotła po spaleniu opału** – termostat spalinowy
- **Wygodne usuwanie popiołu** – duża ceramiczna komora spalania na popiół (w przypadku drewna usuwa się raz w tygodniu)
- **Kocioł bez wymiennika rurowego** – łatwiejsze czyszczenie
- **Małe wymiary i niska masa**
- **Wybór drzwi** lewych / prawych
- **Wysoka jakość**



Widok górnej komory do dokładania



Wielkość komory do dokładania



Widok dolnej komory do dokładania



Płonięcie płomienia w dolnej komorze spalania



Wentylator odciągu minimalizuje dymienie podczas dokładania i pracy kotła



Górna pokrywa do czyszczenia kotła

Regulacja elektromechaniczna – moc kotła jest regulowana poprzez zawór regulacyjny powietrza sterowany

regulatorem ciągu typu FR 124, który automatycznie otwiera lub zamyka zawór powietrza w zależności od ustawionej temperatury wody na wylocie (80 – 90 °C). Oprócz regulacji mocy, regulator ciągu pomaga chronić kocioł przed przegrzaniem. Jego zaletą jest szybkie rozpalenie i osiągnięcie wymaganej mocy przy pełnym otwarciu zaworu. Kotły wyposażone są w termostat regulacyjny na panelu sterującym, który steruje wentylatorem wyciągowym w zależności od ustawionej temperatury wody na wylocie (80 – 85 °C) oraz w termostat spalin, który służy do wyłączenia kotła i wyłączenia dopływu spalin po wypaleniu paliwa. W przypadku podłączenia kotła do zbiorników akumulacyjnych termostat spalin steruje także pracą pompy w obiegu kotła.

Zaletą regulacji i konstrukcji kotłów ATMOS jest to, że kotły pracują przy dobrym ciągu kominowym do 70 % mocy znamionowej nawet bez wentylatora.



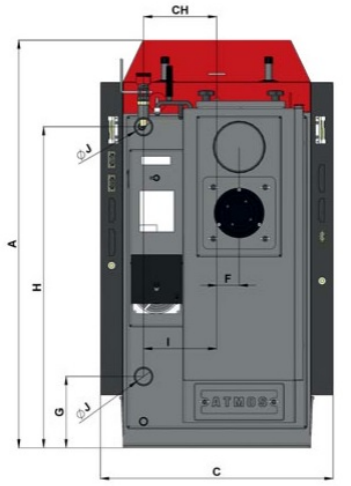

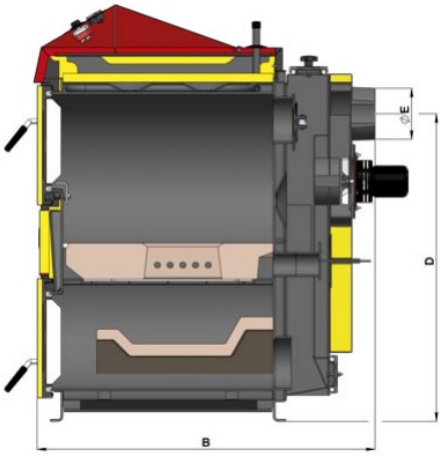



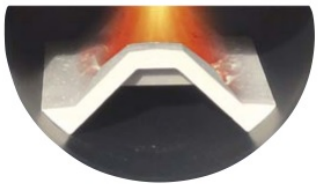

DC 18 S – DC 50 S

WYMIARY	DC 18 S	DC 22 S	DC 25 S	DC 30 SX	DC 32 S	DC 40 SX	DC 50 S
A	1185	1185	1185	1185	1260	1260	1260
B	758	959	959	959	959	959	1160
C	675*	675*	675*	675*	678	678	678
D	874	874	874	874	950	950	950
E	150 (152)	150 (152)	150 (152)	150 (152)	150 (152)	150 (152)	150 (152)
F	65	65	65	65	69	69	69
G	208	208	208	208	185	185	185
H	933	933	933	933	1008	1008	1106
CH	212	212	212	212	256	256	256
I	212	212	212	212	256	256	256
J	6/4"	6/4"	6/4"	6/4"	6/4"	6/4"	2"

**szerokość kotła po demontażu bocznych elementów 555 mm*

TYP ATMOS DREVOPLYN		DC 18 S	DC 22 S	DC 25 S	DC 30 SX	DC 32 S	DC 40 SX	DC 50 S
ZAKRES MOCY	kW	**20**	**22**	**27**	**30**	**35**	**40**	**49**
WYMAGANY CIĄG KOMINA	Pa	20	23	23	24	24	25	25
WAGA KOTŁA	kg	285	324	326	332	366	368	433
OBJĘTOŚĆ WODY W KOTLE	l	45	58	58	58	80	80	89
POJEMNOŚĆ ZASOBNIKA NA PALIWO	dm³	60	95	95	95	135	135	180
MAKSYMALNA DŁUGOŚĆ POLAN DREWNA	mm	330	530	530	530	530	530	730
ZALECANE PALIWO		**SUCHE DREWNO** O WILGOTNOŚCI 12 – 20 % (WARTOŚCI OPAŁOWEJ 15 – 18 MJ/kg) ∅ 80 – 150 mm						
MINIMALNA TEMPERATURA WODY POWRACAJĄCEJ		65 °C						
KLASA KOTŁA WG NORMY PN EN 303-5		5	5	5	5	5	5	4
CERTYFIKAT ECODESIGN EU 2015/1189		●	●	●	●	●	●	●
SPRAWNOŚĆ ENERGETYCZNA		A+	A+	A+	A+	A+	A+	A+

INSTALACJA - DODATKOWY OSPRZĘT:



Kotły ATMOS powinny być zabezpieczone **poprzez układ pompowo-zaworowy LADDOMAT** lub przez zawór termoregulacyjny, w celu osiągnięcia minimalnej temperatury wody powrotnej do kotła na poziomie 63'C. Dzięki temu wydłużamy żywotność kotła oraz zachowuje on optymalną sprawność przez długie lata użytkowania. LADDOMAT - chroni nam kocioł przed zimnym powrotem wody oraz korozją, zapewnia szybsze wygrzanie kotła, ładuje bufor / akumulator ciepła, zapewnia odbiór grawitacyjny w przypadku braku prądu.

ZOBACZ OFERTĘ LADDOMATU

Zalecamy także montaż **z tzw. BUFOREM (zbiornikiem akumulacyjnym),** w którym gromadzona jest gorąca woda. Zapewnia to optymalną pracę dla kotła, który może bezproblemowo pracować na wyższych temperaturach oraz bez ryzyka przegrzania. Wydłuża to jego żywotność i co najważniejsze zapewnia duże oszczędności. To rozwiązanie znacznie obniża koszty eksploatacji urządzenia grzewczego.

ZOBACZ OFERTĘ BUFORÓW

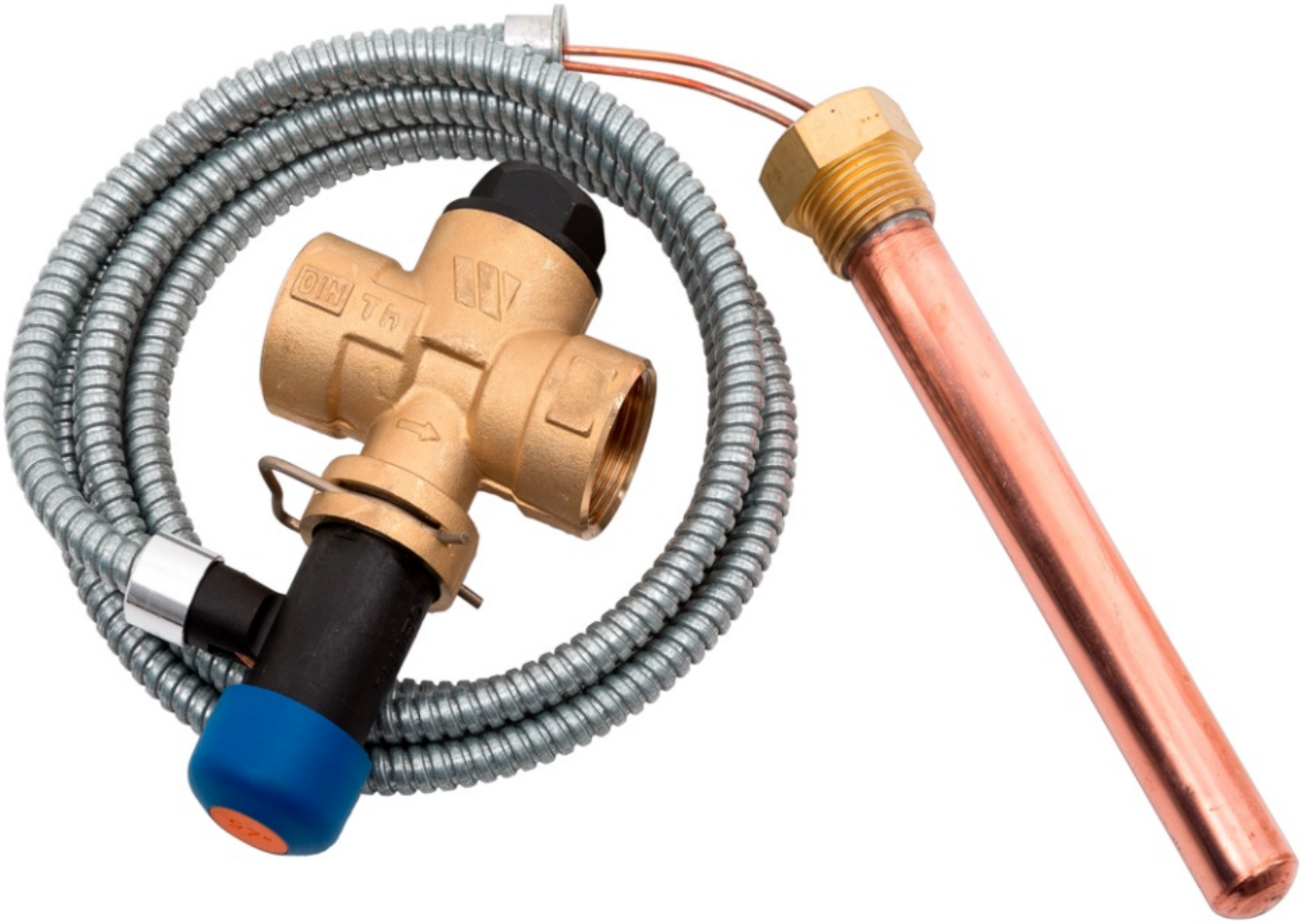

Wszystkie kotły ATMOS w standardzie sprzedawane są ze **specjalna wężownicą schładzającą kocioł**. Aby jednak zadziałała ona tak jak powinna, należy zamontować do kotła **upustowo-termiczny zawór bezpieczeństwa**.

ZOBACZ OFERTĘ ZAWORÓW SCHŁADZAJĄCYCH

SCHEMATY INSTALACYJNE:

Schemat 1
Schemat 2
Schemat 3
Schemat 4

Ten model kotła posiadamy również w wersji z adaptacją pod palnik peletowy **- KLIKNIJ TUTAJ I SPRAWDŹ**