Dane aktualne na dzień: 27-11-2026 12:13

Link do produktu: https://neofix.pl/atmos-dc25s-psx-27-kw-kociol-piec-zgazowujacy-drewno-adaptacja-pod-palnik-na-pellet-p-5004.html




# ATMOS DC25S PSX 27 kW kocioł piec zgazowujący drewno + adaptacja pod palnik na pellet

| | |
|---|---|
| Cena | **13 999,00 zł** |
| Dostępność | **Dostępny** |
| Czas wysyłki | **24 godziny** |
| Producent | **ATMOS** |

## Opis produktu

# Kocioł zgazowujący drewno
# ATMOS DC25S PSX 27 kW

### + adaptacja pod palnik na pellet

**( cena główna dotyczy tylko kotła z adaptacją na palnik !! )**

**ZESTAW DO PELLETU NALEŻY DOKUPIĆ OSOBNO, CENA PODANA PONIŻEJ W OPCJACH.**

**Kotły ATMOS KOMBI serii DCxxS posiadają 5 KLASĘ oraz ECO DESIGN**

Jest to norma dotycząca kotłów grzewczych na paliwa stałe z ręcznym i automatycznym zasypem paliwa o mocy nominalnej do 500kW. Klasyfikuje piece pod względem sprawności cieplnej oraz emisji szkodliwych substancji do środowiska.




## Kotły zgazujące na drewno ATMOS DCxxPSX – Dřevoplyn

Kotły zgazujące drewno **ATMOS typ Drevoplyn** charakteryzują się cylindryczną komorą zasypową z tylnym doprowadzeniem wstępnie podgrzanego powietrza pierwotnego i wtórnego, dyszą zgazującą, dolną komorą spalania z kształtką ceramiczną oraz wentylatorem ssącym. **Tylny czopuch** jest wyposażony w regulator powietrza pierwotnego i wtórnego oraz regulator mocy Honeywell. Dzięki temu kocioł **może pracować na zmniejszonej mocy** po wyłączeniu wentylatora. Palenisko kotła i komora spalania wykonane są z wysokiej jakości blachy o grubości 6 mm. Kocioł charakteryzuje się prostą obsługą i łatwym czyszczeniem. Odwrotne spalanie oraz ceramiczna komora spalania, umożliwiają praktycznie **doskonałe spalanie z ograniczeniem do minimum szkodliwych wyziewów**.

**Zgazowanie drewna** to cykl przemian z udziałem tlenu, dwutlenku węgla oraz pary wodnej, prowadzący do wytworzenia gazu syntezowego (drzewnego) składającego się głównie z tlenku węgla oraz wodoru i metanu. Następnie gaz drzewny spalany jest w ceramicznej komorze spalania, co gwarantuje optymalne wypalanie wszystkich substancji. Dostarczanie powietrza do spalania sterowane jest przez wentylator. Umożliwia to szybkie rozpalenie w kotle i wysoką jakość spalania już od samego początku tego procesu. Temperatura płomienia dochodzi do 1000 – 1200 °C.



*ATMOS Drevoplyn DC 18 S*

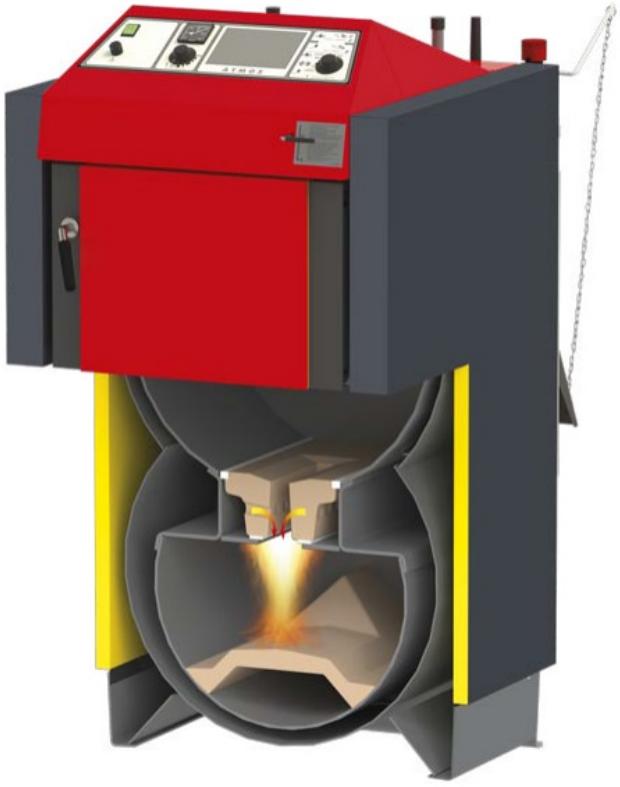

*ATMOS Drevoplyn DC 22 S - DC 50 S*

## ATMOS DCxxPSX regulacja elektromechaniczna

Moc kotła jest regulowana poprzez **zawór regulacyjny powietrza** sterowany regulatorem ciągu typu FR 124, który automatycznie otwiera lub zamyka zawór powietrza w zależności od ustawionej temperatury wody na wylocie (80 – 90 °C). Oprócz regulacji mocy, **regulator ciągu** pomaga chronić kocioł przed przegrzaniem. Jego zaletą jest **szybkie rozpalenie i osiągnięcie wymaganej mocy przy pełnym otwarciu zaworu**. Kotły wyposażone są w termostat regulacyjny na panelu sterującym, który steruje wentylatorem wyciągowym w zależności od ustawionej temperatury wody na wylocie (80 – 85 °C) oraz w termostat spalin, który służy do wyłączenia kotła i wyłączenia dopływu spalin po wypaleniu paliwa. W przypadku podłączenia kotła do zbiorników akumulacyjnych termostat spalin steruje także pracą pompy w obiegu kotła. **Zaletą regulacji i konstrukcji kotłów ATMOS** jest to, że kotły pracują przy dobrym ciągu kominowym do 70 % mocy znamionowej nawet bez wentylatora.




## ZALETY KOTŁÓW ZGAZOWUJĄCYCH DREWNO ATMOS:

 Możliwość spalania **dużych kawałków drewna, polana 530 mm**
 **Duży zasobnik na opał** – długi czas spalania
 **Wysoka wydajność od 87 do 92 %** w zależności od typu – powietrze pierwotne i wtórne jest wstępnie ogrzewane do wysokiej temperatury
 **Ekologiczne spalanie**
 **Wentylator wyciągowy** – bezpyłowe usuwanie popiołu, kotłownia bez dymu
 **Pętla chłodząca przed przegrzaniem** – bez ryzyka uszkodzenia kotła
 **Automatyczne wyłączenie kotła po spaleniu opału** – termostat spalinowy
 **Wygodne usuwanie popiołu** – duża ceramiczna komora spalania na popiół (w przypadku drewna usuwa się raz w tygodniu)
 **Kocioł bez wymiennika rurowego** – łatwiejsze czyszczenie
 **Małe wymiary i niska masa**
 **Wybór drzwi** lewych / prawych
 **Wysoka jakość**

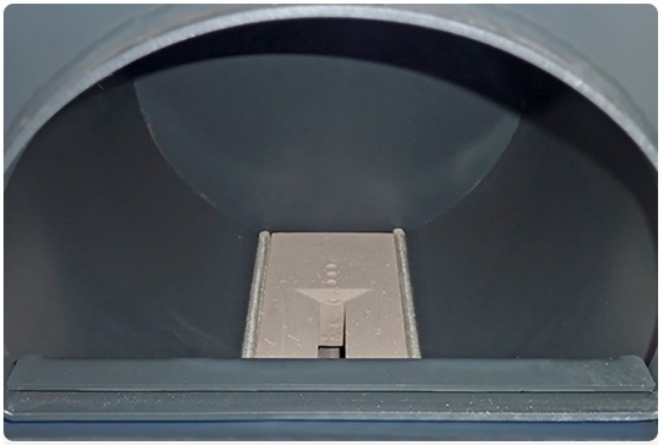

Widok górnej komory do dokładania




Wielkość komory do dokładania



Widok dolnej komory do dokładania




Płonięcie płomienia w dolnej komorze spalania



Wentylator odciągu minimalizuje dymienie podczas dokładania i pracy kotła



Górna pokrywa do czyszczenia kotła

## □□ ATMOS DCxxS PSX wymiary

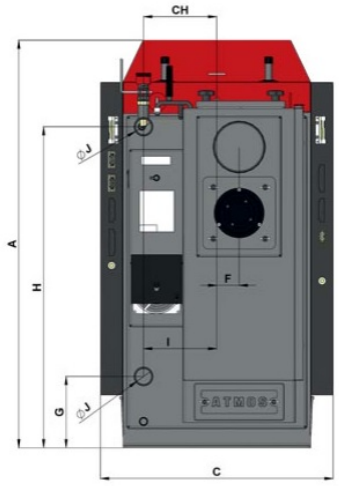


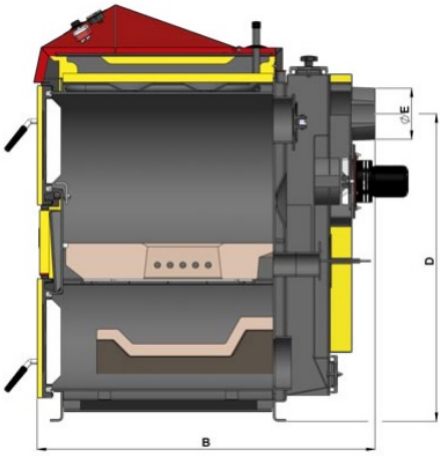





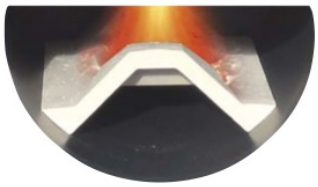

*DC 18 S – DC 50 S*

| WYMIARY | DC 18 S | DC 22 S | DC 25 S | DC 30 SX | DC 32 S | DC 40 SX | DC 50 S |
|---|---|---|---|---|---|---|---|
| A | 1185 | 1185 | 1185 | 1185 | 1260 | 1260 | 1260 |
| B | 758 | 959 | 959 | 959 | 959 | 959 | 1160 |
| C | 675* | 675* | 675* | 675* | 678 | 678 | 678 |
| D | 874 | 874 | 874 | 874 | 950 | 950 | 950 |
| E | 150 (152) | 150 (152) | 150 (152) | 150 (152) | 150 (152) | 150 (152) | 150 (152) |
| F | 65 | 65 | 65 | 65 | 69 | 69 | 69 |
| G | 208 | 208 | 208 | 208 | 185 | 185 | 185 |
| H | 933 | 933 | 933 | 933 | 1008 | 1008 | 1106 |
| CH | 212 | 212 | 212 | 212 | 256 | 256 | 256 |
| I | 212 | 212 | 212 | 212 | 256 | 256 | 256 |
| J | 6/4" | 6/4" | 6/4" | 6/4" | 6/4" | 6/4" | 2" |

**szerokość kotła po demontażu bocznych elementów 555 mm*

| TYP ATMOS DREVOPLYN | | DC 18 S | DC 22 S | DC 25 S | DC 30 SX | DC 32 S | DC 40 SX | DC 50 S |
|---|---|---|---|---|---|---|---|---|
| ZAKRES MOCY | kW | **20** | **22** | **27** | **30** | **35** | **40** | **49** |
| WYMAGANY CIĄG KOMINA | Pa | 20 | 23 | 23 | 24 | 24 | 25 | 25 |
| WAGA KOTŁA | kg | 285 | 324 | 326 | 332 | 366 | 368 | 433 |
| OBJĘTOŚĆ WODY W KOTLE | l | 45 | 58 | 58 | 58 | 80 | 80 | 89 |
| POJEMNOŚĆ ZASOBNIKA NA PALIWO | $dm^3$ | 60 | 95 | 95 | 95 | 135 | 135 | 180 |
| MAKSYMALNA DŁUGOŚĆ POLAN DREWNA | mm | 330 | 530 | 530 | 530 | 530 | 530 | 730 |
| ZALECANE PALIWO | | **SUCHE DREWNO** O WILGOTNOŚCI 12 – 20 % (WARTOŚCI OPAŁOWEJ 15 – 18 MJ/kg) ∅ 80 – 150 mm | | | | | | |
| MINIMALNA TEMPERATURA WODY POWRACAJĄCEJ | | 65 °C | | | | | | |
| KLASA KOTŁA WG NORMY PN EN 303-5 | | 5 | 5 | 5 | 5 | 5 | 5 | 4 |
| CERTYFIKAT ECODESIGN EU 2015/1189 | | ● | ● | ● | ● | ● | ● | ● |
| SPRAWNOŚĆ ENERGETYCZNA | | A+ | A+ | A+ | A+ | A+ | A+ | A+ |

## Kocioł ATMOS DCxxS PSX istotne elementy instalacji

Kotły **ATMOS** powinny być zabezpieczone poprzez układ pompowo-zaworowy **LADDOMAT** lub przez zawór termoregulacyjny, w celu osiągnięcia minimalnej temperatury wody powrotnej do kotła na poziomie 63'C. Dzięki temu wydłużamy żywotność kotła oraz zachowuje on optymalną sprawność przez długie lata użytkowania. LADDOMAT - chroni nam kocioł przed zimnym powrotem wody oraz korozją, zapewnia szybsze wygrzanie kotła, ładuje bufor / akumulator ciepła, zapewnia odbiór grawitacyjny w przypadku braku prądu.
--> ZOBACZ OFERTĘ LADDOMATU

Zalecamy także montaż z tzw. **BUFOREM (zbiornikiem akumulacyjnym)**, w którym gromadzona jest gorąca woda. Zapewnia to optymalną pracę dla kotła, który może bezproblemowo pracować na wyższych temperaturach oraz bez ryzyka przegrzania. Wydłuża to jego żywotność i co najważniejsze zapewnia duże oszczędności. To rozwiązanie znacznie obniża koszty eksploatacji urządzenia grzewczego.
**--> ZOBACZ OFERTĘ BUFORÓW**

Wszystkie kotły ATMOS w standardzie sprzedawane są ze specjalna **wężownicą schładzającą kocioł**. Aby jednak zadziałała ona tak jak powinna, należy zamontować do kotła **upustowo-termiczny zawór bezpieczeństwa**.
--> ZOBACZ OFERTĘ ZAWORÓW SCHŁADZAJĄCYCH

## □□ ATMOS zestawy do pelletu

Aby przystosować kocioł ATMOS do spalania pelletu,  należy go doposażyć w odpowiedni zestaw. Do wyboru mamy dwie opcje - oryginalną ATMOS oraz zamienną na palniku KIPI:

**1. Zestaw do spalania pelletu ATMOS:**
Palnik ATMOS A25 + Podajnik ATMOS 200cm + Zbiornik ATMOS 250 litrów - 11.999,00 brutto --> ZOBACZ

**2. Zestaw do spalania pelletu KIPI:**
Palnik KIPI Rotary obrotowy + Podajnik 200cm + Zbiornik 330 litrów + Flansza termiczno-dystansowa + Sterownik z czujnikami - 8.499,00 brutto

## □□ SCHEMATY INSTALACYJNE:

Schemat 1
Schemat 2
Schemat 3
Schemat 4