Dane aktualne na dzień: 23-11-2026 16:11

Link do produktu: https://neofix.pl/atmos-dc32sp-35-kw-kociol-kombinowany-zgazujacy-drewno-i-na-pelet-p-4802.html



ATMOS DC32SP 35 kW kocioł kombinowany zgazujący drewno i na pelet

Cena	**24 299,00 zł**
Dostępność	**Dostępny**
Czas wysyłki	**24 godziny**
Producent	**ATMOS**



***ATMOS DC32SP* to nowy typ kotłów kombinowanych, który umożliwia ekologiczne spalanie drewna na zasadzie zgazowania generatorowego w kombinacji z palnikiem na pelety lub olej!** *Konstrukcja kotła zbudowana jest z trzech umiejscowionych jedna nad drugą komór. Dwie górne służą do zgazowania drewna i pracują jak standardowe kotły typoszeregu ATMOS DCxxS. Trzecia najniższa komora jest wyposażona w drzwiczki z otworem na palniki automatyczne. Jej wnętrze wyłożone jest ceramiką dla uzyskania optymalnej jakości spalania. Oba te systemy komór są od siebie oddzielone płaszczem wodnym i nie mają na siebie wpływu. Dzięki temu kotły osiągają wysoką sprawność przy spalaniu różnego rodzaju paliw. Odprowadzenie spalin do komina z obu części jest wspólne dzięki czemu potrzebny jest jedynie jeden przewód kominowy.*

Kotły umożliwiają zamienność paliw. W zależności od naszego wyboru palnika możemy spalać pelet lub olej. W razie potrzeby można również początkowo zakupić i użytkować kocioł bez palnika automatycznego bazując jedynie na zgazowanym drewnie. O wyborze palnika możemy zadecydować w późniejszym czasie lub też zastosować palnik z poprzedniego kotła.

Podana cena dotyczy SAMEGO kotła o mocy 35 kW (drewno)! Palnik trzeba dokupić osobno (może to być palnik innego producenta). W zależności od wyboru palnika i paliwa, moc kotła może ulec zmianie!

Jeśli interesuje Państwa wersja tego kotła z palnikiem i podajnikiem, proszę napisać maila.

Ogrzewanie peletem przy pomocy palników ATMOS jest dość podobne do ogrzewania gazem ziemnym czy olejem. Różnicę stanowi powstający w niewielkich ilościach popiół, który musi być okresowo usuwany z wnętrza kotła i palnika. Jest to niezbędne do zachowania najwyższych parametrów spalania w kotle i bezawaryjnej pracy palnika.

*Palniki na pelety ATMOS i podajnik ślimakowy pracują w pełni automatycznie i są sterowane regulatorem elektronicznym przy pomocy sondy płomienia - fotokomórki. W koszu paleniskowym dochodzi do mieszania dawkowanego paliwa i powietrza w takich proporcjach aby paliwo spalało się z najwyższą sprawnością, a powstałe spaliny były jak najmniejszym obciążeniem dla środowiska naturalnego.**Zbiornik na opa*

należy dokupić lub wykonać samemu domowym sposobem!

*W palniku zalecamy spalać wyłącznie dobrej jakości pelet o średnicy 6-8 mm i długości 5-25 mm.**Wysokiej jakości pelet cechuje się jasną barwą i nie zawiera kory.** Bieżąca obsługa kotła polega na usuwaniu popiołu raz na 7-30 dni w zależności od potrzeb (obciążenia kotła, pracą i spalanego paliwa).*



LADDOMAT (link poniżej)

Kotły ATMOS kotła na pozioma 65°C przez LADO 2MAT temperatura kotła regulacyjny ESBE, wcale osiągnięcia minimalnej temperatury wody

Wszystkie kotły są dostarczane z pełną obłudzenia z niemożliwiającą przegrzanie. Aby jednak zadziwiała ona tak jak powinna należy



ZABEZPIECZENIE TERMICZNE KOTŁA (link poniżej)

Upustowy zawór bezpieczeństwa do wężownicy schładzającej zapobiegający zagotowaniu wody w kotle oraz instalacji.

Zalecamy też instalację kotła z akumulacją ciepłej wody! (link poniżej)






30
90
70
60



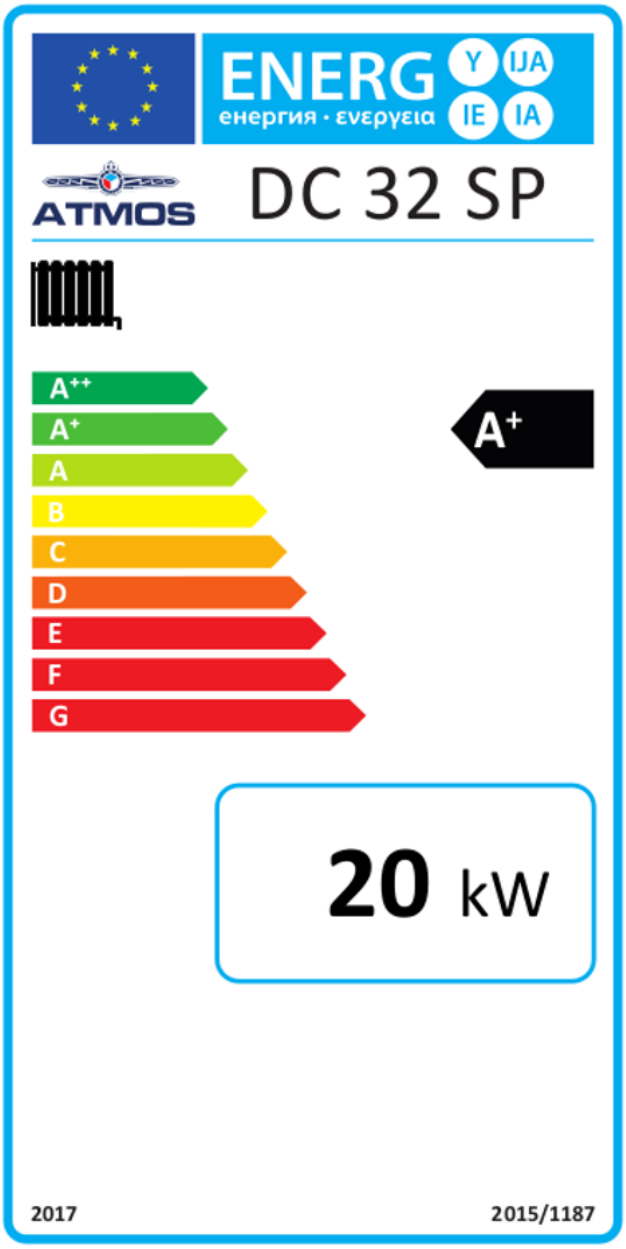

Przekrój kotła i jego wymiary:

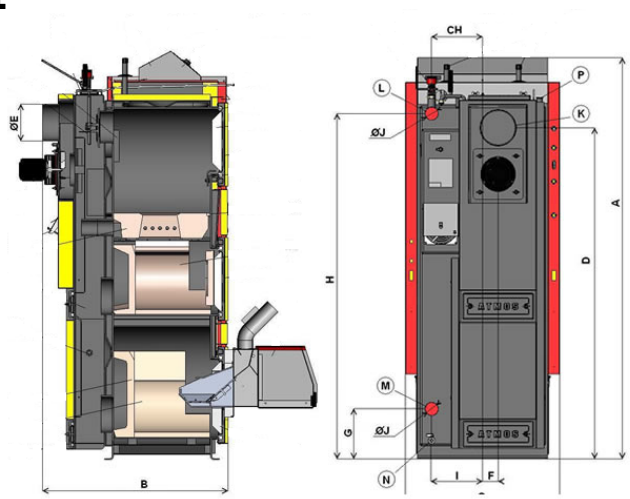

Rozmiar	DC 18SP	DC 25SP	DC 32SP
A	1695	1695	1772
B	757	957	957
C	643	643	678
D	1375	1375	1448
E	150	150	150
F	65	65	70
G	207	207	183
H	1436	1436	1505
CH	212	212	256
I	212	212	240
J	6/4"	6/4"	6/4"

K	króciec czopucha
L	wylot wody z kotła
M	wlot wody do kotła
N	króciec do kurka napełniania
P	króciec dla czujnika zaworu sterującego spiralą chłodzącą

dane techniczne	jednostka	DC18SP	DC25SP	DC30SPX	DC32SP
moc kotła	kW	20	27	30	35
moc kotła - pelet	kW	4,5 - 15	6 - 20	6 - 20	6 - 20
maksymalna długość polan	mm	330	530	530	530
objętość zasobnika	dm3	66	100	100	140
ciężar kotła	kg	435	531	537	596
objętość wody w kotle	L	78	109	109	160
sprawność cieplna - pelet/drewno	%	92,5/90,1	91,2/89,9	91,2/89,9	91,2/88,9

INSTALACJA (dodatkowy osprzęt):

- Kotły ATMOS powinny być zabezpieczone ***poprzez układ pompowo-zaworowy LADDOMAT*** *lub przez zawór termoregulacyjny, w celu osiągnięcia minimalnej temperatury wody powrotnej do kotła na poziomie 63°C. Dzięki temu wydłużamy żywotność kotła oraz zachowuje on optymalną sprawność przez długie lata użytkowania.*

LADDOMAT - chroni nam kocioł przed zimnym powrotem wody oraz korozją, zapewnia szybsze wygrzanie kotła, ładuje bufor / akumulator ciepła, zapewnia odbiór grawitacyjny w przypadku braku prądu.

--> ZOBACZ OFERTĘ LADDOMATU

-- Zalecamy także montaż ***z tzw. BUFOREM (zbiornikiem akumulacyjnym),*** *w którym gromadzona jest gorąca woda. Zapewnia to optymalną pracę dla kotła, który może bezproblemowo pracować na wyższych temperaturach oraz bez ryzyka przegrzania. Wydłuża to jego żywotność i co najważniejsze zapewnia duże oszczędności. To rozwiązanie znacznie obniża koszty eksploatacji urządzenia grzewczego.*

--> ZOBACZ OFERTĘ BUFORÓW

-- Wszystkie kotły ATMOS w standardzie sprzedawane są ze ***specjalna wężownicą schładzającą kocioł*** *. Aby jednak zadziałała ona tak jak powinna, należy zamontować do kotła* ***upustowo-termiczny zawór bezpieczeństwa*** *(zobacz zdjęcie w galerii)*

--> ZOBACZ OFERTĘ ZAWORÓW SCHŁADZAJĄCYCH

SCHEMATY INSTALACYJNE:

Schemat 1
Schemat 2
Schemat 3
Schemat 4

Opis produktu

Kocioł ATMOS DC32SP posiada 5 KLASĘ oraz ECO DESIGN!