Dane aktualne na dzień: 28-11-2026 08:17

Link do produktu: https://neofix.pl/blaze-praktik-combi-25kw-860t-lambda-kociol-piec-kombinowany-na-drewno-i-pellet-p-5714.html



BLAZE PRAKTIK COMBI 25 kW 860T LAMBDA kocioł piec kombinowany na drewno i pellet

Cena	**40 999,00 zł**
Dostępność	**Dostępny**
Czas wysyłki	**20 - 30 dni**
Producent	**BLAZE HARMONY**

Opis produktu

Kocioł kombinowany

BLAZE PRAKTIK COMBI 25kW

na drewno i pellet

✔ Rotacyjna komora spalania, bezobsługowe spalanie peletu
✔ Specjalny układ łożysk zapewniający płynną pracę. **OPATENTOWANY**
✔ Możliwość płynnego spalania peletek o niskiej jakości
✔ Automatyczne przejście do spalania pelletu
✔ Korzystna cena, niskie zużycie paliwa
✔ Możliwość podłączenia układu grawitacyjnego
✔ Kompaktowe wymiary
✔ Spełnia ECODESIGN, klasa energetyczna kotła A+
✔ 5 klasa emisji, kocioł certyfikowany zgodnie z EN 303-5

Palnik rotacyjny

Kotły BLAZE PRAKTIK zostały rozszerzone o palnik rotacyjny z przejściem automatycznym na spalanie pelletu. Takie rozwiązanie zapewnia ciągłą eksploatację i ogrzewanie z możliwością prostego przejścia na dokładanie ręczne po automatycznym wyłączeniu palnika pelletowego.

Specjalna konstrukcja palnika z rotacyjną komorą spalania umożliwia spalanie pelletu także gorszej

jakości. Takie połączenie możliwości spalania różnych paliw w trybie ręcznym i automatycznym sprawia, że kocioł **BLAZE PRAKTIK COMBI** jest najbardziej uniwersalnym kotłem na rynku.

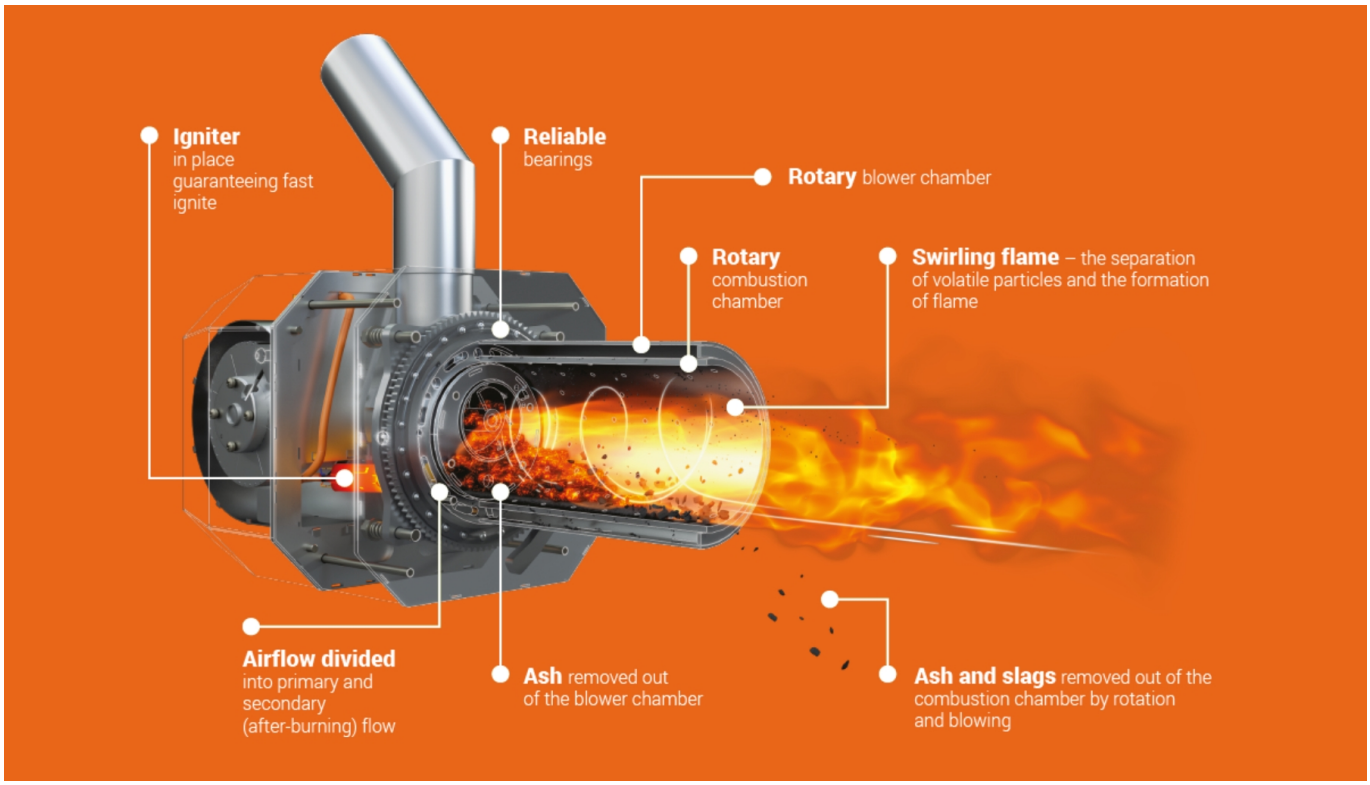

□□ Zalety palnika z rotacyjną komorą spalania :

□ **Przemyślanie zaprojektowana konstrukcja palnika.** Umożliwia spalanie peletów jeszcze gorszej jakości.

□ **Rotacyjna komora spalania.** Bezkonserwacyjne rozwiązanie spalania pelletu. Wystarczy odpowiednia kontrola przed sezonem grzewczym.

□ **Bezszwowa komora spalania.** W najcieńszym miejscu 4 mm. Wyłącznie rura żaroodporna, bez spawanych części.

□ **Konstrukcja modułowa.** Niezwykle prosty i szybki montaż palnika oraz serwis. Łatwy dostęp do wszystkich komponentów.

□ **Pasowanie łożysk (OPATENTOWANY).** Opatentowany system. Łożyska kulkowe wzdłużne z przenoszeniem obciążenia promieniowego, które zapewniają płynną pracę obrotów palnika bez jakiegokolwiek ścierania metal/metal - przenoszenie obciążenia na minimalnie 50 kulek (w zależności od wielkości palnika). Dla użytkownika i serwisu oznacza to wysoką żywotność (mniejsze obciążenie łożysk) i brak ścierania części metalowych palnika.
□ **Rozdzielenie powietrza na spalanie pierwotne i wtórne (OPATENTOWANY).** Opatentowany system, który zapewnia wyższą sprawność ogrzewania i możliwość ustawienia spalania optymalnego dla różnych rodzajów pelletu. Od mocy 25 kW.
□ **Komora napowietrzająca.** Czyszczenie automatyczne komory napowietrzającej odbywa się przez wspólne obracanie komory spalania i komory napowietrzającej. Taki sposób czyszczenia automatycznego wyklucza całkowicie konieczność czyszczenia ręcznego, a więc regularnego demontażu palnika i serwisu. Proces ten zapewnia czystą komorę i nadciśnienie w palniku.
□ **Bezproblemowe spalanie różnych peletów, także tych o niższej jakości** oraz optymalizacja procesu spalania za pomocą rozdzielenia powietrza na spalanie pierwotne i wtórne.
□ **Przesłona dzieląca w komorze spalania.** Zastosowanie przesłony powietrznej w komorze spalania. Skutkuje to zmniejszeniem przenoszenia ciepła na palnik i zachowaniem tego ciepła w komorze spalania.
□ **Żebra w komorze napowietrzającej**, o które opiera się rura paleniska - jej mniejsze obciążenie.
□ **Czujnik bezpieczeństwa podajnika.** Umieszczenie bezpośrednio w komorze podajnika, gwarantuje wysokie bezpieczeństwo w przypadku zanieczyszczenia palnika.
□ **Pełna automatyka.** Eksploatacja bezobsługowa i bezkonserwacyjna.

□□ Porównanie parametrów kotłów kombinowanych :

	Kocioł BLAZE	Zwykły kocioł
Regulacja mocy	TAK	NIE
Podłączenie układu grawitacyjnego	TAK	NIE
Praca przy awarii energii el.	TAK	NIE
Możliwość spalania paliwa sypkiego	TAK	NIE
Możliwość spalania paliwa wilgotnego	TAK	NIE
Możliwość automatycznego przejścia na spalanie peletu	TAK	NIE
Okres palenia przy jednym załadunku (maks. napełniona komora)	3–8 godz.	2–5 godz.
Objętość użytkowa komory załadunkowej	cca 90 %	cca 70 % (załadunek czołowy)
Zużycie paliwa	0,25–0,35 kg/kWh	0,35–0,45 kg/kWh

□□ Wymiary kotła :

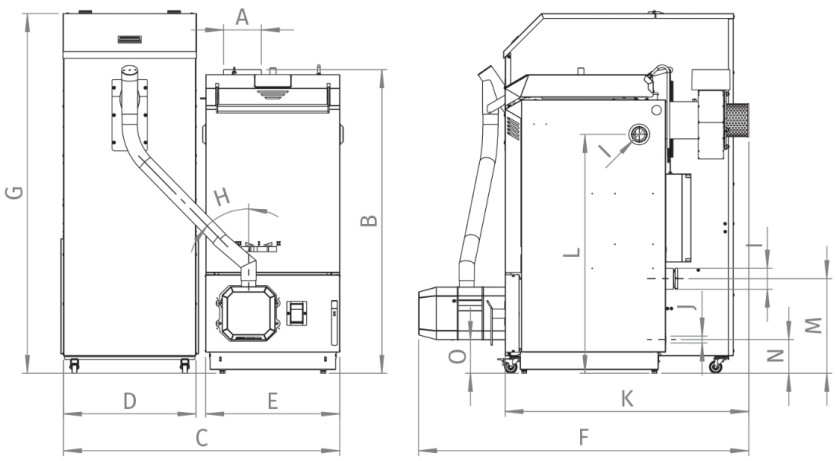

	BPC 25	BPC 40
	mm	mm
A	Ø147	Ø147
B	1193	1193
C	1104	1288
D	544	544
E	530	714
F	1294	1294
G	1417	1417
H	45°	45°
I	G6/4"	G6/4"
J	G1/2"	G1/2"
K	956	956
L	937	937
M	367	367
N	127	127
O	127	127

□□ Parametry techniczne :

	BPC 25	BPC 40
Moc znamionowa drewno (kW)	25	40
Moc regulowana drewno (kW)	7–25	12–40
Moc regulowana pellet (kW)	4–15	6–20
Sprawność drewno/pellet (%)	89 / 94	93 / 94
Klasa emisji	5.	
Ecodesign	tak	
Klasa energetyczna	A+	
Długość polan (cm)	33	50
Średnica pellet (mm)	6–8	
Objętość komory załadunkowej (l)	80	120
Masa kotła (kg)	370	470
Maksymalne ciśnienie robocze (bar)	3	3
Pojemność wodna kotła (l)	40	55
Jednorazowy zasyp paliwa (l)	opcjonalny	

Sterownik ecoMAX :



Doskonale opracowany program sterujący regulatora umożliwia bezpośrednie ustawienie wymaganej mocy kotła w procentach oraz regulację eksploatacji ciągłej kotła **od 50 do 130 % mocy znamionowej**. Ustawienie mocy na 50 % zapewnia długi okres ogrzewania z porównywalną jakością spalania, jak w przypadku mocy ustawionej na 100 %.

Takie rozwiązanie umożliwia eksploatację kotła przy **niższej mocy** (znaczące przede wszystkim w okresie przejściowym), a także montaż zbiornika akumulacyjnego o mniejszej objętości, co pozwala nie tylko na **oszczędność finansową, ale i przestrzenną**.

Regulator ocenia także wartości O_2 zmierzone przez sondę lambda i na podstawie tego serwonapęd steruje przesłonami powietrza pierwotnego, wtórnego i podsuszającego w taki sposób, aby utrzymać ustawioną wartość resztkowego O_2.

Funkcje jednostki sterującej:

- Regulacja mocy kotła
- Sterowanie wentylatorem wyciągowym
- Sterowanie podajnikiem pelletowym
- Modulacja mocy palnika pelletowego
- Pompa kotła
- Pompa c.w.u.
- Pompa cyrkulacyjna
- Pompa mieszacza
- Sterowanie mieszacza
- Wsparcie termostatu
- Sterowanie ogrzewania zbiornika akumulacyjnego
- Tryb letni/zimowy
- Czujnik spalin
- Sterowanie ekwitermiczne
- Programy czasowe
- Termostat awaryjny STB
- Włączanie kolejnego źródła ciepła
- Alarm inteligentny





System internetowy ecoNET - umożliwia użytkownikowi zarządzanie zdalne oraz monitoring kotła i systemu grzewczego. Dzięki temu użytkownik ma możliwość zmiany parametrów kotła i systemu grzewczego, a także sprawdzenia historii eksploatacji kotła i systemu grzewczego, która jest wyświetlona na przejrzystym wykresie.

Dostęp zdalny do regulatora jest możliwy ze wszystkich urządzeń podłączonych do internetu, czyli tabletu, komputera lub telefonu komórkowego. Ustawienia przeprowadza się za pośrednictwem przeglądarki internetowej na stronie lub za pośrednictwem aplikacji mobilnej, która jest dostępna dla Android i iOS.

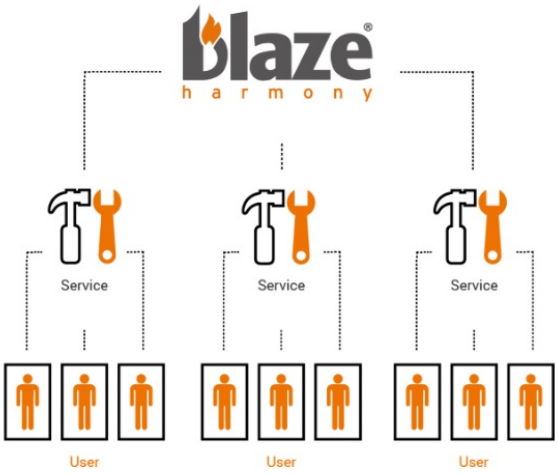

Serwis online. System internetowy nie jest przeznaczony wyłącznie dla użytkowników. Może być wykorzystywany również przez firmę serwisową, która dzięki temu będzie mieć dostęp do danych kotła, a w razie potrzeby wprowadzi zmiany w ustawieniach systemu grzewczego lub sterowania kotła, co zmniejszy znacząco nakłady na serwis.

Pozostałe wyposażenie regulatora



ecoSTER TOUCH / eSTER X80

Zdalny panel sterowania z funkcją termostatu pokojowego ecoSTER TOUCH umożliwia sterowanie i zmianę ustawień kotła z miejsc, w których jest zamontowany panel, na przykład salon.



Moduł rozszerzający do sterowania pozostałych obiegów grzewczych

Umożliwia sterowanie pozostałych dwóch zaworów mieszających i ich pomp. Udostępnia również funkcję sterowania pompy cyrkulacyjnej c.w.u.

Ta oferta obejmuje: Kombinowany kocioł zgazowujący drewno z palnikiem obrotowym, sterownik ecoMAX860DP TOUCH + Module P, izolowana komora załadunkowa (stal+inox), mechaniczne wykrywanie paliwa, górny czujnik drzwi, czujnik temperatury spalin, 3x czujnik temperatury CT4, wentylator wyciągowy, zestaw turbulatorów mechanicznych do czyszczenia wymiennika ciepła, zestaw sonda lambda z siłownikiem, zintegrowane mieszanie wody powrotnej (Zestaw nie zawiera zasobnika na pellet oraz podajnika).