Dane aktualne na dzień: 27-11-2026 07:52

Link do produktu: https://neofix.pl/bojler-150-litrow-zbiornik-cwu-oem-ceramic-v2-151g-z-wezownica-hp-14m2-do-pompy-ciepla-kotla-p-6023.html



Bojler 150 litrów / Zbiornik CWU OEM CERAMIC V2 151G z wężownicą HP 1.4m2 – do pompy ciepła / kotła

Cena	**3 199,00 zł**
Dostępność	**Dostępny**
Czas wysyłki	**24 godziny**
Producent	**OEM ENERGY**

Opis produktu

Podgrzewacz OEM CERAMIC V2 151G z jedną wężownicą HP o pojemności 150 litrów to wysokiej jakości zasobnik ciepłej wody użytkowej (CWU)

Zaprojektowany z myślą o współpracy z pompami ciepła oraz innymi niskotemperaturowymi źródłami ciepła. Zbiornik o pojemności 150 litrów wyposażono w powiększoną spiralną wężownicę HP o powierzchni 1,4 m², która zapewnia wysoką efektywność wymiany ciepła nawet przy niskich parametrach zasilania.

Wewnętrzna emaliowana powłoka, anoda magnezowa oraz opcja montażu ceramicznej grzałki gwarantują niezawodność, ochronę przed korozją i długą żywotność urządzenia. Izolacja z twardej pianki poliuretanowej skutecznie minimalizuje straty ciepła, co przekłada się na niższe koszty eksploatacji.

□□ Główne cechy

Pojemność: 150 litrów
Wężownica HP: 1,4 m² powierzchni wymiany ciepła
Przeznaczenie: do pomp ciepła i niskotemperaturowych źródeł

Izolacja: pianka poliuretanowa
Materiał zbiornika: stal emaliowana
Anoda magnezowa: tak
Grzałka ceramiczna: możliwość montażu

Wymiary:

- pojemność obliczeniowa: 150 L
- pojemność rzeczywista: 131 L
- powierzchnia wężownicy: 1,4 m^2
- pojemność wężownicy: 8,6 L
- szerokość: 56 cm
- wysokość: 107 cm
- waga: 70 kg

Gwarancja: 5 lat

Zalety produktu

- **Dedykowany do pomp ciepła** – zoptymalizowany do pracy z niskotemperaturowymi źródłami ciepła.
- **Wysoka efektywność wymiany ciepła** – spiralna wężownica HP o dużej powierzchni (1,4 m²) zapewnia szybkie podgrzewanie wody.
- **Trwała konstrukcja** – zbiornik wykonany ze stali emaliowanej odpornej na korozję i wysokie temperatury.
- **Ochrona antykorozyjna** – anoda magnezowa skutecznie zabezpiecza wnętrze zbiornika.
- **Opcjonalna grzałka ceramiczna** – dodatkowe źródło ciepła, odporne na kamień i o zwiększonej trwałości.
- **Energooszczędna izolacja** – sztywna pianka poliuretanowa minimalizuje straty ciepła i poprawia efektywność energetyczną.
- **Wysoka jakość wykonania** – solidne materiały i precyzyjne wykończenie zapewniają długą i bezawaryjną eksploatację.
- **Kompaktowe wymiary** – łatwy montaż nawet w mniejszych pomieszczeniach technicznych.
- **Niskie koszty użytkowania** – optymalna izolacja i sprawna wymiana ciepła ograniczają zużycie energii.

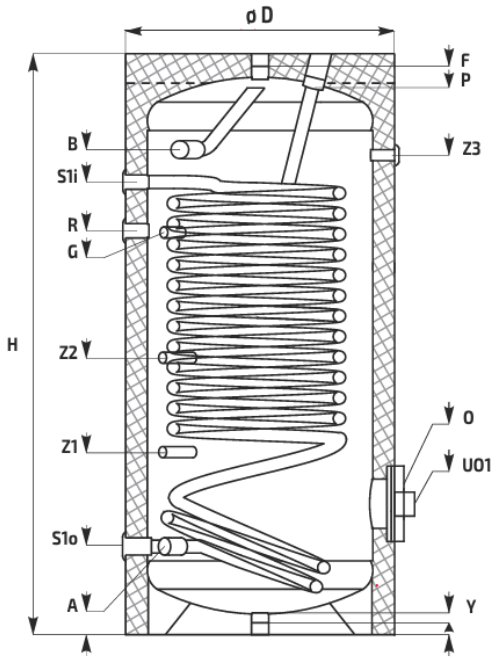

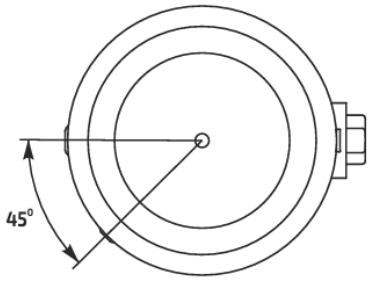

CERAMIC V2 HP 151 - 501

	OEM CERAMIC V2 HP		151G	201G	301G	401G	501G
A	**Wlot zimnej wody /** Domestic cold water intlet / Kaltwassereinlass	G 1"	182	182	215	-	-
		G 6/4"	-	-	-	270	270
B	**Wylot ciepłej wody /** Domestic hot water outlet / Brauchwarmwasser Ausgang	G 1"	895	1160	1185	-	-
		G 6/4"	-	-	-	1240	1453
R	**Króciec recyrkulacji /** Recirculation / Zirkulation	G 3/4"	652	922	1007	-	-
		G 1"	-	-	-	1105	1206
O	**Kołnierz rewizyjny /** Inspection flange / die Inspektion Flansch	Ø180/110	309	309	320	450	450
S1i	**Zasilanie wężownicy dolnej /** Lower coil inlet / Untere Wärmetauscher Einlass	G 1"	872	1122	1155	1210	1350
S1o	**Powrót z wężownicy dolnej /** Lower coil outlet / Untere Wärmetauscher Ausgang	G 1"	182	182	215	270	270
F	**Króciec odpowietrznika /** Air vent connection / Lüftungsanschluss	G 1"	1070	1340	1410	1460	1710
Y	**Króciec spustowy /** Drain connection / Ablaufanschluss	G 1"	30	30	30	30	30
G	**Krócieć czujnika termostatu /** Sleeve for themorstat / Fühlerhülse für Thermostat	G 1/2"	697	967	1054	1054	1206
P	**Anoda /** Anode / Anode	G 5/4"	1070	1340	1410	1318	1568
Uo	**Przyłącz grzałki elektr.** / Heating element connection / Heizelement-Verbindung	G 6/4"	309	309	320	450	450
Z1/Z2/Z3	**Tuleja na czujnik temp.** / Sleeve for temp. sensor / Rohr für Temperaturfühler	G 1/2"	410/-/868	410/650/1138	430/700/1170	565/720/1204	560/800/1453
H	**Wysokość /** Height / Höhe		1070	1340	1420	1470	1720
D	**Średnica** / Diameter / Durchmesser		Ø560	Ø560	Ø650	Ø750	Ø750

Tolerancja wymiarów / dimensional tolerance / Maßtoleranzen - [**+/- 10mm**]

OEM CERAMIC V2 HP		151G	201G	301G	401G	501G
Kod produktu / Product code / Productcode		ZB-26-0151	ZB-26-0201	ZB-26-0301	ZB-26-0401	ZB-26-0501
Pojemność obliczeniowa / Calculated capacity / Berechnung Nennkapazität		150 L	200 L	300 L	400 L	500 L
Pojemność rzeczywista / Real capacity / Reale volumen		131 L	168 L	261 L	376 L	455 L
Wężownica dolna / Lower coil / Untere Wärmetauscher	**Powierzchnia** / Surface / Fläche	1,4 m^2	1,9 m^2	2,3 m^2	2,8 m^2	3,3 m^2
	Pojemność / Capacity / Volumen	8,6 L	11,7 L	14,8 L	17,2 L	20,0 L
Maks. ciśnienie robocze zbiornika / Tank maximum working pressure / Tank Maximale Betriebsdruck		8 bar				
Maks. ciśnienie robocze wężownicy / Coil max. working pressure / Wärmetauscher Max. Betriebstdruck		16 bar				
Maks. temp. robocza zbiornika / Tank maximum working temp. / Tank Maximale Betriebstemperatur		95 °C				
Maks. temp. robocza wężownicy / Coil max. working temp. / Wärmetauscher Max. Betriebstemperatur		110 °C				
Rodzaj anody / Type of anode / Anodentyp		Magnezowa / Magnesium				
Typ izolacji / Type of insulation/ Art der Isolierung		Niezdejmowalna / Non-removable / Nicht entfernbar				
Materiał izolacji / insulation material / Dämm Material		Pianka PUR 50mm / PUR foam 50mm / PUR-Schaum 50mm				
Klasa energetyczna / Energy class / Energieklasse		C	C	C	C	C
Waga / weight / Gewicht		70 kg	90 kg	121 kg	165 kg	190 kg
Min. grubość dennicy / Min. thickness of bottom / Mindestdicke von unten		2,56 mm	2,56 mm	3,1 mm	3,66 mm	3,66 mm
Min. grubość płaszcza / Min. thickness of cylinder / Mindestdicke des Zylinders		2,13 mm	2,13 mm	2,58 mm	3,05 mm	3,05 mm
Materiał zbiornika / Tank material / Tankmaterial		S235JR				