Dane aktualne na dzień: 27-11-2026 12:21

Link do produktu: https://neofix.pl/bojler-200-litrow-zbiornik-cwu-oem-ceramic-v2-202g-z-2-wezownicami-co-kociol-solar-p-6059.html



Bojler 200 litrów/ Zbiornik CWU OEM CERAMIC V2 202G z 2 wężownicami C.O. (kocioł + solar)

Cena	**3 299,00 zł**
Dostępność	**Dostępny**
Producent	**OEM ENERGY**

Opis produktu

OEM CERAMIC V2 202G o pojemności 200 litrów to wysokotemperaturowy zbiornik ciepłej wody użytkowej (CWU)

Zbiornik został zaprojektowany z myślą o maksymalnej elastyczności i efektywności – współpracuje zarówno z odnawialnymi źródłami energii, jak kolektory słoneczne, jak i z tradycyjnymi systemami grzewczymi: kotłami gazowymi, olejowymi, pelletowymi czy grzałkami elektrycznymi. Dwie spiralne wężownice HP umożliwiają równoczesne wykorzystanie dwóch różnych źródeł ciepła, gwarantując optymalną wymianę energii. Zastosowane rozwiązania konstrukcyjne pozwalają na szybkie i energooszczędne przygotowanie ciepłej wody użytkowej w każdych warunkach eksploatacyjnych.

Zbiornik wykonany z trwałej, emaliowanej stali charakteryzuje się wysoką odpornością na korozję i długą żywotnością. Wbudowana anoda magnezowa dodatkowo chroni wnętrze przed osadami i uszkodzeniami. Gruba warstwa izolacji z pianki poliuretanowej ogranicza straty ciepła, zwiększając efektywność energetyczną urządzenia. Opcjonalny montaż grzałki ceramicznej pozwala wykorzystać dodatkowe źródło ciepła, zapewniając jeszcze większą elastyczność użytkowania.

Specyfikacja techniczna

Pojemność: 200 litrów
Wężownice: 2 spiralne HP
Izolacja: sztywna pianka poliuretanowa
Materiał zbiornika: stal emaliowana
Anoda magnezowa: tak
Grzałka ceramiczna: możliwość montażu

Wymiary:

- pojemność obliczeniowa: 200 L
- pojemność rzeczywista: 173 L
- powierzchnia wężownicy: 0,6 m^2
- pojemność wężownicy: 3,7 L
- szerokość: 56 cm
- wysokość: 134 cm
- waga: 82 kg

Gwarancja: 5 lat

Zalety produktu

- kompatybilny z kolektorami słonecznymi i kotłami
- dwie niezależne wężownice HP
- energooszczędna konstrukcja z trwałą izolacją
- odporność na korozję i długowieczność
- idealny do domowych instalacji hybrydowych

	OEM CERAMIC V2	152G 202G 302G	402G 502G
A	**Wlot zimnej wody /** Domestic cold water intlet / Kaltwassereinlass	G 1"	G 5/4"
B	**Wylot ciepłej wody /** Domestic hot water outlet / Brauchwarmwasser Ausgang	G 1"	G 5/4"
R	**Króciec recyrkulacji /** Recirculation / Zirkulation	G 3/4"	G 1"
S1i	**Zasilanie wężownicy dolnej /** Lower coil inlet / Untere Wärmetauscher Einlass	G 1"	G 1"
S1o	**Powrót z wężownicy dolnej /** Lower coil outlet / Untere Wärmetauscher Ausgang	G 1"	G 1"
S2i	**Zasilanie wężownicy górnej /** Upper coil inlet / Obere Wärmetauscher Einlass	G 1"	G 1"
S2o	**Powrót z wężownicy górnej /** Upper coil outlet / Obere Wärmetauscher Ausgang	G 1"	G 1"
G	**Króciec czujnika termostatu /** Sensor sleeve for themorstat / Fühlerhülse für Thermostat	G 1/2"	G 1/2"
O	**Kołnierz rewizyjny /** Inspection flange / die Inspektion Flansch	Ø180/110	Ø180/110
T	**Króciec termometru /** Thermometer / Thermometeranschluss	G 1/2"	G 1/2"
P	**Anoda /** Anode / Anode	G 5/4"	G 5/4"
U/Uo	**Przyłącz grzałki elektrycznej** / Heating element connection / Heizelement-Verbindung	G 6/4"	G 6/4"
Z1/Z2	**Tuleja na czujnik temp.** / Sleeve for temp. sensor / Rohr für Temperaturfühler	G 1/2"	G 1/2"
H	**Wysokość /** Height / Höhe		
D	**Średnica** / Diameter / Durchmesser		

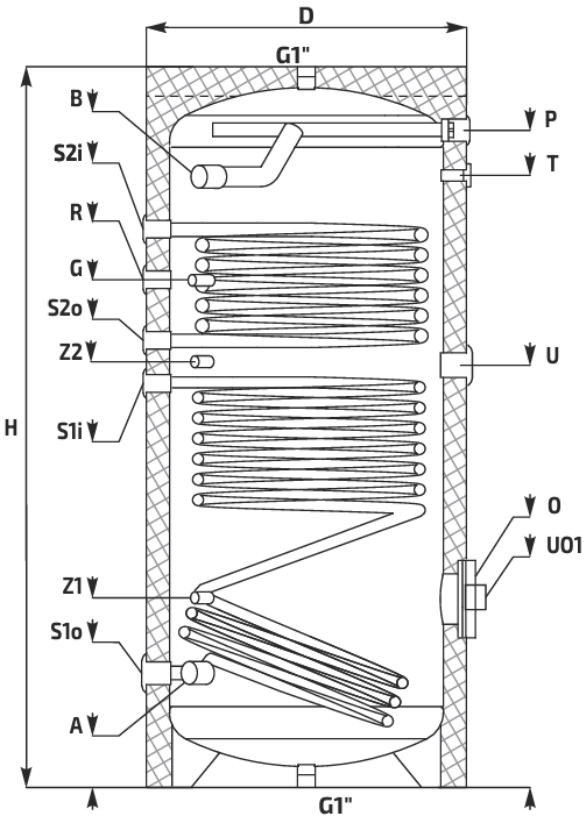

OEM CERAMIC V2	A	B	R	S1i	S1o	S2i	S2o	G	O	T	P	U	Uo	Z1	Z2	H	D
502G	271	1453	1206	960	270	1350	1062	1206	450	1453	1568	1111	450	450	1010	1720	Ø750
402G	270	1240	1105	850	270	1210	952	1054	450	1152	1337	901	450	450	901	1470	Ø750
302G	215	1182	957	805	215	1170	894	1104	320	1170	1410	852	320	320	852	1420	Ø660
202G	202	1168	987	692	202	1112	812	1037	309	1138	1340	645	309	302	752	1340	Ø560
152G	202	1070	788	592	202	874	674	789	309	892	1070	752	309	352	631	1070	Ø560

Tolerancja wymiarów / dimensional tolerance / Maßtoleranzen - [**+/- 5mm**]

OEM CERAMIC V2		152G	202G	302G	402G	502G
Kod produktu / Product code / Productcode		ZB-16-0152	ZB-16-0202	ZB-16-0302	ZB-16-0402	ZB-16-0502
Pojemność obliczeniowa / Calculated capacity / Berechnung Nennkapazität		150 L	200 L	300 L	400 L	500 L
Pojemność rzeczywista / Real capacity / Reale volumen		136 L	173 L	265L	380 L	459 L
Wężownica górna / Upper coil / Obere Wärmetauscher	**Powierzchnia** / Surface / Fläche	0,4 m^2	0,6 m^2	0,9 m^2	1,0 m^2	1,2 m^2
	Pojemność / Capacity / Volumen	2,47 L	3,7 L	5,55L	6,17 L	7,4 L
Wężownica dolna / Lower coil / Untere Wärmetauscher	**Powierzchnia** / Surface / Fläche	0,74 m^2	0,9 m^2	1,2 m^2	1,5 m^2	1,8 m^2
	Pojemność / Capacity / Volumen	4,56 L	5,55 L	7,4 L	9,25 L	11,10 L
Maks. ciśnienie robocze zbiornika / Tank maximum working pressure / Tank Maximale Betriebsdruck		8 bar				
Maks. ciśnienie robocze wężownic / Coils max. working pressure / Wärmetauschers Max. Betriebstdruck		16 bar				
Maks. temp. robocza zbiornika / Tank maximum working temp. / Tank Maximale Betriebstemperatur		95 °C				
Maks. temp. robocza wężownicy / Coil max. working temp. / Wärmetauscher Max. Betriebstemperatur		110 °C				
Rodzaj anody / Type of anode / Anodentyp		Magnezowa / Magnesium				
Typ izolacji / Type of insulation/ Art der Isolierung		Niezdejmowalna / Non-removable / Nicht entfernbar				
Materiał izolacji / insulation material / Dämm Material		Pianka PUR 50mm / PUR foam 50mm / PUR-Schaum 50mm				
Klasa energetyczna / Energy class / Energieklasse		C	C	C	C	C
Waga / weight / Gewicht		65 kg	82 kg	118 kg	160 kg	185 kg
Min. grubość dennicy / Min. thickness of bottom / Mindestdicke von unten		2,56 mm	2,56 mm	3,1 mm	3,66 mm	3,66 mm
Min. grubość płaszcza / Min. thickness of cylinder / Mindestdicke des Zylinders		2,13 mm	2,13 mm	2,58 mm	3,05 mm	3,05 mm
Materiał zbiornika / Tank material / Tankmaterial		S235JR				