Dane aktualne na dzień: 27-11-2026 12:21

Link do produktu: https://neofix.pl/bojler-300-litrow-zbiornik-cwu-oem-ceramic-v2-321g-z-wezownica-hp-33m2-do-pomp-ciepla-p-6053.html



Bojler 300 litrów / Zbiornik CWU OEM CERAMIC V2 321G z wężownicą HP 3.3m2 (do pomp ciepła)

Cena	**4 669,00 zł**
Dostępność	**Dostępny**
Producent	**OEM ENERGY**

Opis produktu

Podgrzewacz OEM CERAMIC V2 321G z powiększoną wężownicą HP o pojemności 300 litrów to wysokiej jakości zasobnik ciepłej wody użytkowej (CWU)

Zaprojektowany z myślą o współpracy z pompami ciepła oraz innymi niskotemperaturowymi źródłami ciepła. Zbiornik o pojemności 300 litrów wyposażono w powiększoną spiralną wężownicę HP o powierzchni 3,3 m², która zapewnia wysoką efektywność wymiany ciepła nawet przy niskich parametrach zasilania.

Wewnętrzna emaliowana powłoka, anoda magnezowa oraz opcja montażu ceramicznej grzałki gwarantują niezawodność, ochronę przed korozją i długą żywotność urządzenia. Izolacja z twardej pianki poliuretanowej skutecznie minimalizuje straty ciepła, co przekłada się na niższe koszty eksploatacji.

□□ Główne cechy

Pojemność: 300 litrów
Wężownica HP: 3,3 m² powierzchni wymiany ciepła
Przeznaczenie: do pomp ciepła i niskotemperaturowych źródeł
Izolacja: pianka poliuretanowa

Materiał zbiornika: stal emaliowana
Anoda magnezowa: tak
Grzałka ceramiczna: możliwość montażu

Wymiary:

- pojemność obliczeniowa: 300 L
- pojemność rzeczywista: 265 L
- powierzchnia wężownicy: 3,3 m^2
- pojemność wężownicy: 20,4 L
- szerokość: 61 cm
- wysokość: 170 cm
- waga: 155 kg

Gwarancja: 5 lat

Zalety produktu

- **Zwiększona powierzchnia wymiany ciepła** – powiększona wężownica HP o powierzchni **3,3 m²** gwarantuje wyjątkowo szybkie i wydajne podgrzewanie wody użytkowej, nawet przy niskich temperaturach zasilania.
- **Idealny do pomp ciepła i źródeł niskotemperaturowych** – zoptymalizowany układ wężownicy zapewnia maksymalną efektywność pracy instalacji z pompą ciepła, kotłem kondensacyjnym lub systemem solarnym.
- **Trwały i odporny na korozję** – wykonany ze **stali emaliowanej** o wysokiej jakości, odpornej na działanie ciśnienia i wysokich temperatur.
- **Ochrona antykorozyjna** – zastosowanie **anody magnezowej** skutecznie zabezpiecza wnętrze zbiornika, wydłużając jego żywotność.
- **Możliwość montażu grzałki ceramicznej** – dodatkowe źródło ciepła odporne na kamień, zapewniające cichą i długotrwałą pracę.
- **Wysoka efektywność energetyczna** – **izolacja z twardej pianki poliuretanowej** minimalizuje straty ciepła i ogranicza koszty eksploatacji.
- **Bezpieczna i niezawodna praca** – przemyślana konstrukcja zapewnia stabilność temperatury i ochronę przed przegrzewaniem.
- **Estetyczne wykonanie i łatwy montaż** – nowoczesny wygląd oraz kompaktowa budowa umożliwiają wygodną instalację w pomieszczeniach technicznych.
- **Długa żywotność i bezawaryjność** – solidne materiały, skuteczna ochrona antykorozyjna i wysoka jakość wykonania gwarantują wieloletnią, bezproblemową eksploatację.

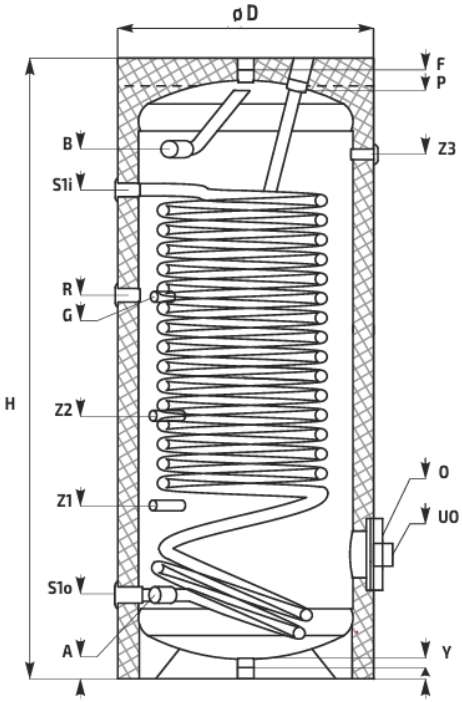

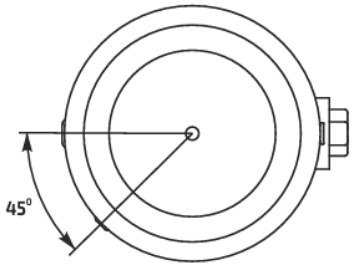

CERAMIC V2 HP 221 - 521

	OEM CERAMIC V2 HP		221G	321G	421G	521G
A	**Wlot zimnej wody /** Domestic cold water intlet / Kaltwassereinlass		G1" / 207	G1" / 228	G 5/4" / 260	G 6/4" / 250
B	**Wylot ciepłej wody /** Domestic hot water outlet / Brauchwarmwasser Ausgang		G1" / 1047	G1" / 1476	G 5/4" / 1420	G 6/4" / 1643
R	**Króciec recyrkulacji /** Recirculation / Zirkulation		G3/4" / 771	G3/4" / 1224	G1" / 1180	G1" / 1392
O	**Kołnierz rewizyjny /** Inspection flange / die Inspektion Flansch	**Ø180/110**	283	298	345	345
S1i	**Zasilanie wężownicy dolnej /** Lower coil inlet / Untere Wärmetauscher Einlass	**G 1"**	1022	1476	1390	1626
S1o	**Powrót z wężownicy dolnej /** Lower coil outlet / Untere Wärmetauscher Ausgang	**G 1"**	207	228	260	250
F	**Króciec odpowietrznika /** Air vent connection / Lüftungsanschluss	**G 1"**	1252	1695	1669	1895
Y	**Króciec spustowy /** Drain connection / Ablaufanschluss	**G 1"**	30	30	30	30
G	**Króciec czujnika termost. /** Sleeve for themorstat / Fühlerhülse für Thermostat	**G 1/2"**	965	1220	1176	1298
P	**Anoda /** Anode / Anode	**G 5/4"**	1220	1695	1524	1750
Uo	**Przyłącz grzałki elektr.** / Heating element connection / Heizelement-Verbindung	**G 6/4"**	283	298	345	345
Z1,2,3	**Tuleja na czujnik temp.** / Sleeve for temp. sensor / Rohr für Temperaturfühler	**G 1/2"**	368/593/1009	368/812/1204	420/695/1100	433/966/1372
H	**Wysokość /** Height / Höhe		1252	1695	1669	1895
D	**Średnica** / Diameter / Durchmesser		Ø610	Ø610	Ø710	Ø710

Tolerancja wymiarów / dimensional tolerance / Maßtoleranzen - [**+/- 10mm**]

OEM CERAMIC V2 HP		221G	321G	421G	521G
Kod produktu / Product code / Productcode		**ZB-26-0221**	**ZB-26-0321**	**ZB-26-0421**	**ZB-26-0521**
Pojemność obliczeniowa / Calculated capacity / Berechnung Nennkapazität		200 L	300 L	400 L	500 L
Pojemność rzeczywista / Real capacity / Reale volumen		187 L	265 L	374 L	432 L
Wężownica dolna / Lower coil / Untere Wärmetauscher	**Powierzchnia** / Surface / Fläche	2,8 m^2	3,3 m^2	3,9 m^2	4,6 m^2
	Pojemność / Capacity / Volumen	18,0 L	20,4 L	23,6 L	28,3 L
Maks. ciśnienie robocze zbiornika / Tank maximum working pressure / Tank Maximale Betriebsdruck		8 bar			
Maks. ciśnienie robocze wężownicy / Coil max. working pressure / Wärmetauscher Max. Betriebstdruck		16 bar			
Maks. temp. robocza zbiornika / Tank maximum working temp. / Tank Maximale Betriebstemperatur		95 °C			
Maks. temp. robocza wężownicy / Coil max. working temp. / Wärmetauscher Max. Betriebstemperatur		110 °C			
Rodzaj anody / Type of anode / Anodentyp		Magnezowa / Magnesium			
Typ izolacji / Type of insulation/ Art der Isolierung		Niezdejmowalna / Non-removable / Nicht entfernbar			
Materiał izolacji / insulation material / Dämm Material		Pianka PUR 50mm / PUR foam 50mm / PUR-Schaum 50mm			
Klasa energetyczna / Energy class / Energieklasse		B	C	C	C
Waga / weight / Gewicht		108 kg	155 kg	175 kg	196 kg
Min. grubość dennicy / Min. thickness of bottom / Mindestdicke von unten		2,81 mm	2,81 mm	3,38 mm	3,38 mm
Min. grubość płaszcza / Min. thickness of cylinder / Mindestdicke des Zylinders		2,34 mm	2,34 mm	2,81 mm	2,81 mm
Materiał zbiornika / Tank material / Tankmaterial		S235JR			