Dane aktualne na dzień: 27-11-2026 07:41

Link do produktu: https://neofix.pl/bojler-300-litrow-zbiornik-oem-ceramic-v2-301g-z-1-wezownica-co-do-kotla-p-6068.html



Bojler 300 litrów / Zbiornik OEM CERAMIC V2 301G z 1 wężownicą C.O. (do kotła)

Cena	**3 499,00 zł**
Dostępność	**Dostępny**
Producent	**OEM ENERGY**

Opis produktu

Podgrzewacz wody OEM CERAMIC V2 301G z 1 wężownicą - 300 litrów

OEM CERAMIC V2 301G to nowoczesny, emaliowany podgrzewacz wody użytkowej o pojemności 300 litrów, zaprojektowany z myślą o współpracy z różnymi źródłami ciepła – zarówno tradycyjnymi, jak i odnawialnymi. Wbudowana spiralna wężownica umożliwia efektywną wymianę ciepła z kotłem gazowym, olejowym, pompą ciepła lub instalacją solarną, zapewniając szybkie i równomierne podgrzewanie wody w każdych warunkach pracy systemu.

Zbiornik wykonany został z wysokiej jakości stali emaliowanej, gwarantującej trwałość oraz odporność na korozję. Dodatkową ochronę zapewnia anoda magnezowa, która skutecznie zapobiega osadzaniu się kamienia i przedłuża żywotność urządzenia. Gruba warstwa izolacji z pianki poliuretanowej ogranicza straty ciepła, co przekłada się na niższe zużycie energii i większą efektywność pracy.

Podgrzewacz OEM CERAMIC V2 301G oferuje również możliwość montażu grzałki ceramicznej, stanowiącej dodatkowe źródło ciepła lub alternatywę w okresach mniejszego zapotrzebowania na energię. Dzięki solidnej konstrukcji, wysokiej wydajności oraz nowoczesnemu designowi model V2 301G to niezawodne rozwiązanie zarówno dla domów jednorodzinnych, jak i małych obiektów użytkowych.

⚙ Najważniejsze cechy produktu:

- **Pojemność:** 300 litrów
- **Wężownice:** 1 spiralna HP
- **Izolacja:** sztywna pianka poliuretanowa
- **Materiał zbiornika:** stal emaliowana
- **Anoda magnezowa:** tak
- **Grzałka ceramiczna:** możliwość montażu
- **Współpraca ze źródłami ciepła:** kotły gazowe, olejowe, pompy ciepła, kolektory słoneczne
- **Montaż:** pionowy podłogowy
- **Zastosowanie:** przygotowanie ciepłej wody użytkowej (c.w.u.)

Wymiary:

- pojemność obliczeniowa: 300 L
- pojemność rzeczywista: 271 L
- powierzchnia wężownicy: 1,2 m2
- pojemność wężownicy: 7,4 L
- szerokość: 66 cm
- wysokość: 142 cm
- waga: 104 kg

Gwarancja: 5 lat

□□ Zalety produktu – OEM CERAMIC V2 301G

- **Uniwersalne zastosowanie:** współpracuje z różnymi źródłami ciepła: kotłami gazowymi, olejowymi, pompami ciepła i instalacjami solarnymi.
- **Wysoka efektywność wymiany ciepła:** spiralna wężownica HP zapewnia szybkie i równomierne podgrzewanie wody użytkowej.
- **Trwała konstrukcja:** zbiornik wykonany z wysokogatunkowej stali emaliowanej gwarantuje odporność na korozję i długą żywotność.
- **Skuteczna ochrona antykorozyjna:** zastosowanie anody magnezowej zabezpiecza wnętrze zbiornika przed osadami i korozją.
- **Niskie straty ciepła:** gruba warstwa izolacji z pianki poliuretanowej ogranicza wychładzanie wody i poprawia efektywność energetyczną.
- **Możliwość montażu grzałki ceramicznej:** dodatkowe źródło ciepła zwiększające elastyczność i niezależność systemu grzewczego.
- **Prosty montaż i obsługa:** konstrukcja umożliwia łatwe podłączenie i serwisowanie urządzenia.
- **Estetyczny wygląd:** nowoczesny design sprawia, że podgrzewacz dobrze komponuje się z instalacją w kotłowni lub pomieszczeniu technicznym
- **Ekonomiczna eksploatacja:** wysoka sprawność cieplna i trwałe materiały ograniczają koszty użytkowania.

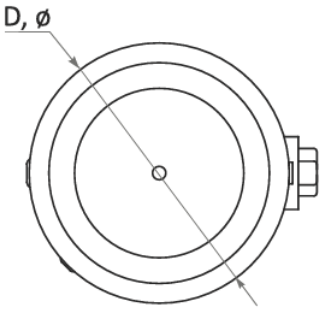

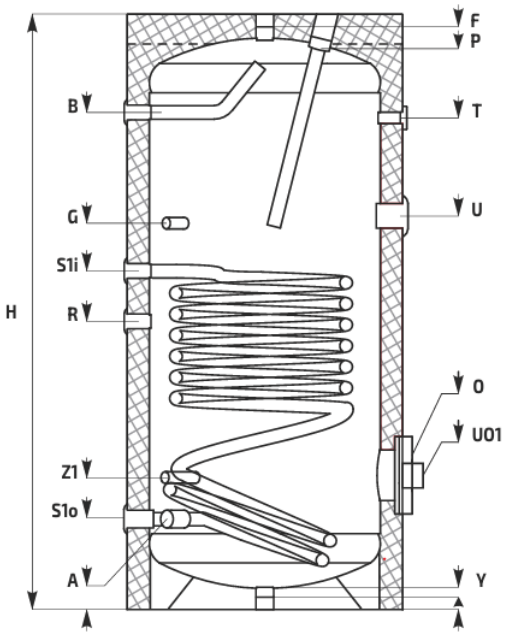

	OEM CERAMIC V2		151G	201G	301G	401G	501G
A	**Wlot zimnej wody /** Domestic cold water intlet / Kaltwassereinlass	G 1"	202	202	215	-	-
		G 5/4"	-	-	-	270	271
B	**Wylot ciepłej wody /** Domestic hot water outlet / Brauchwarmwasser Ausgang	G 1"	868	1140	1170	-	-
		G 5/4"	-	-	-	1204	1453
R	**Króciec recyrkulacji /** Recirculation / Zirkulation	G 3/4"	450	500	663	-	-
		G 1"	-	-	-	673	831
S1i	**Zasilanie wężownicy dolnej /** Lower coil inlet / Untere Wärmetauscher Einlass	G 1"	592	692	805	850	960
S1o	**Powrót z wężownicy dolnej /** Lower coil outlet / Untere Wärmetauscher Ausgang	G 1"	202	202	215	270	270
F	**Króciec odpowietrznika /** Air vent connection / Lüftungsanschluss	G 1"	1070	1340	1410	1480	1710
Y	**Króciec spustowy /** Drain connection / Ablaufanschluss	G 1"	20	20	20	20	20
G	**Króciec czujnika termostatu /** Sensor sleeve for themorstat / Fühlerhülse für Thermostat	G 1/2"	738	892	995	950	1168
O	**Kołnierz rewizyjny /** Inspection flange / die Inspektion Flansch	Ø180/110	309	309	320	450	450
T	**Króciec termometru /** Thermometer / Thermometeranschluss	G 1/2"	868	1138	1170	1204	1453
P	**Anoda /** Anode / Anode	G 5/4"	1070	1340	1410	1079	1340
U/Uo	**Przyłącz grzałki elektrycznej** / Heating element connection / Heizelement-Verbindung	G 6/4"	680/309	850/309	950/320	900/450	1130/450
Z	**Tuleja na czujnik temp.** / Sleeve for temp. sensor / Rohr für Temperaturfühler	G 1/2"	422	392	407	450	568
H	**Wysokość /** Height / Höhe		1070	1340	1420	1490	1720
D	**Średnica** / Diameter / Durchmesser		Ø560	Ø560	Ø660	Ø750	Ø750

Tolerancja wymiarów / dimensional tolerance / Maßtoleranzen - [**+/- 5mm**]

OEM CERAMIC V2		151G	201G	301G	401G	501G
Kod produktu / Product code / Productcode		ZB-16-0151	ZB-16-0201	ZB-16-0301	ZB-16-0401	ZB-16-0501
Pojemność obliczeniowa / Calculated capacity / Berechnung Nennkapazität		150 L	200 L	300 L	400 L	500 L
Pojemność rzeczywista / Real capacity / Reale volumen		138 L	177 L	271L	387 L	467 L
Wężownica dolna / Lower coil / Untere Wärmetauscher	**Powierzchnia** / Surface / Fläche	0,74 m^2	0,9 m^2	1,2 m^2	1,5 m^2	1,8 m^2
	Pojemność / Capacity / Volumen	4,56 L	5,55 L	7,4 L	9,25 L	11,10 L
Maks. ciśnienie robocze zbiornika / Tank maximum working pressure / Tank Maximale Betriebsdruck		8 bar				
Maks. ciśnienie robocze wężownic / Coils max. working pressure / Wärmetauschers Max. Betriebstdruck		16 bar				
Maks. temp. robocza zbiornika / Tank maximum working temp. / Tank Maximale Betriebstemperatur		95 °C				
Maks. temp. robocza wężownicy / Coil max. working temp. / Wärmetauscher Max. Betriebstemperatur		110 °C				
Rodzaj anody / Type of anode / Anodentyp		Magnezowa / Magnesium				
Typ izolacji / Type of insulation/ Art der Isolierung		Niezdejmowalna / Non-removable / Nicht entfernbar				
Materiał izolacji / insulation material / Dämm Material		Pianka PUR 50mm / PUR foam 50mm / PUR-Schaum 50mm				
Klasa energetyczna / Energy class / Energieklasse		C	C	C	C	C
Waga / weight / Gewicht		59 kg	73 kg	104 kg	145 kg	167 kg
Min. grubość dennicy / Min. thickness of bottom / Mindestdicke von unten		2,56 mm	2,56 mm	3,1 mm	3,66 mm	3,66 mm
Min. grubość płaszcza / Min. thickness of cylinder / Mindestdicke des Zylinders		2,13 mm	2,13 mm	2,58 mm	3,05 mm	3,05 mm
Materiał zbiornika / Tank material / Tankmaterial		S235JR				