Dane aktualne na dzień: 27-11-2026 07:09

Link do produktu: https://neofix.pl/kipi-qulite-16-kw-kociol-na-pellet-p-6270.html

KIPI QULITE 16 kW kocioł na pellet



Cena	**16 700,00 zł**
Dostępność	**Dostępny**
Czas wysyłki	**5 dni**
Producent	**KIPI**

Opis produktu

KIPI QULITE 16 kW — kocioł na pellet

z palnikiem Kipi Rotary

UWAGA: Cena naszej oferty w sklepie na KIPI Qulite z zasobnikiem bocznym, nie zawiera zbiornika na pellet - należy go dokupić osobno. Cena za zbiornik o pojemności 330 litrów to 1299 zł, a za zbiornik o pojemności 440 litrów to 1649 zł. Na zapytanie dostępne są też większe pojemności.



Kocioł **Kipi QULITE 16 kW** to propozycja dla osób, które szukają wygodnego, automatycznego ogrzewania i chcą swobodnie zaplanować układ kotłowni. Kocioł dostarczany jest bez zintegrowanego zasobnika pelletu, dlatego można podłączyć do niego zewnętrzny magazyn paliwa i ustawić go w dogodnym miejscu.

Seria **QULITE** została zaprojektowana tak, by ograniczyć codzienną obsługę urządzenia. Kocioł sam rozpala palnik Rotary, a sterownik automatycznie dopasowuje moc do zapotrzebowania budynku. Sprawność urządzenia sięga do 90%. Certyfikat Ecodesign i zgodność z wymaganiami 5. klasy emisji spalin potwierdzają jego parametry emisyjne. Kocioł kwalifikuje się do dofinansowania w ramach programu „Czyste Powietrze” — aktualne warunki należy sprawdzić w regulaminie programu.

□□ KIPI QULITE — kompaktowy kocioł na pellet

KIPI QULITE to nowoczesny kocioł na pellet zaprojektowany z myślą o wygodnym ogrzewaniu budynków i oszczędnym wykorzystaniu miejsca w kotłowni. Dostępność wariantów o mocy **8, 12 i 16 kW** ułatwia dobór urządzenia do zapotrzebowania cieplnego budynku.
Kocioł ma szerokość około 50 cm, dzięki czemu **może sprawdzić się w bardzo małych kotłowniach**. Kompaktowa budowa ułatwia transport, wniesienie i montaż urządzenia, a także dostęp do elementów wymagających okresowej obsługi. To **praktyczne rozwiązanie zarówno przy modernizacji istniejącej instalacji, jak i w nowym systemie grzewczym**.

□□ Automatyczna praca

Kocioł **samoczynnie rozpala pellet, kontroluje proces spalania i dostosowuje pracę** do aktualnego zapotrzebowania na ciepło. Automatyka **ogranicza codzienną obsługę** i pozwala wygodnie zarządzać ogrzewaniem. Odpowiednio skonfigurowany kocioł **może współpracować z instalacją centralnego ogrzewania oraz przygotowaniem ciepłej wody użytkowej**.

□□ Efektywne wykorzystanie pelletu

Sprawność kotła wynosi około 90%. Wymiennik ciepła przekazuje energię ze spalania pelletu do instalacji grzewczej. Rzeczywiste zużycie paliwa zależy między innymi od izolacji budynku, doboru mocy, jakości pelletu, ustawień automatyki i wykonania instalacji.

Wentylator wyciągowy w standardzie

Wentylator wspomaga odprowadzanie spalin i stabilizuje warunki pracy układu spalania. Kocioł wymaga prawidłowo dobranego przewodu kominowego oraz odpowiedniej wentylacji kotłowni. Montaż i eksploatację należy prowadzić zgodnie z dokumentacją producenta.

Wygodne usuwanie popiołu

Szuflada ułatwia opróżnianie popiołu i utrzymanie porządku w kotłowni. W połączeniu z palnikiem obrotowym pomaga ograniczyć bieżącą obsługę urządzenia.

Palnik Kipi Rotary

Nowoczesny palnik obrotowy ROTARY został zaprojektowany, aby ułatwić eksploatację urządzeń grzewczych na pellet. Jego **obrotowa komora spalania pomaga usuwać popiół i spieki, ograniczając potrzebę ręcznego czyszczenia**. Dzięki zastosowanym rozwiązaniom **palnik wspiera wydajną i stabilną pracę instalacji oraz efektywne wykorzystanie paliwa**. Technologia ROTARY została opracowana przez producenta i jest chroniona patentem Urzędu Patentowego RP.

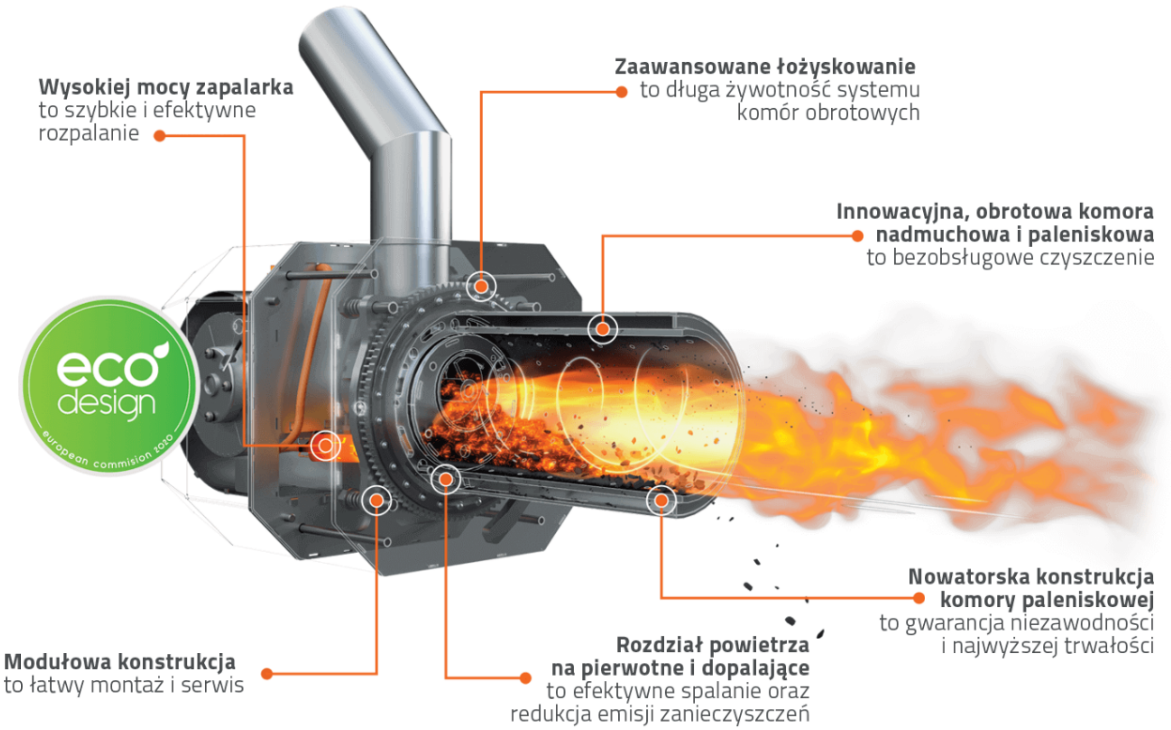

Kipi Qulite główne zalety

 Automatyczny palnik ROTARY - Obrotowa komora spalania pomaga usuwać popiół i spieki, ograniczając potrzebę ręcznego czyszczenia i wspierając stabilną pracę kotła.
 Automatyczna modulacja mocy - Sterownik dostosowuje moc urządzenia do bieżącego zapotrzebowania na ciepło, pomagając efektywnie wykorzystywać pellet.
 Wymiennik z płomieniówkami i zawirowywaczami - Zawirowywacze wspomagają odbiór ciepła ze spalin, co może poprawiać efektywność ogrzewania.
 Zdalne sterowanie przez EcoNet - Po podłączeniu odpowiedniego modułu internetowego możesz kontrolować temperaturę i wybrane parametry pracy kotła ze smartfona lub tabletu.
 Wygodne opróżnianie popiołu - Szuflada na popiół ułatwia jego usuwanie i pomaga utrzymać porządek w kotłowni.
 Kompaktowa konstrukcja - Bez zintegrowanego zasobnika kocioł ma wysokość 699 mm w modelach 8–12 kW. Ułatwia to wniesienie i montaż urządzenia w kotłowniach z niskim stropem, pod schodami lub pod skosami.
 Swoboda aranżacji kotłowni - Zewnętrzny zasobnik można ustawić obok kotła, dopasowując jego położenie do dostępnej

przestrzeni. Większy magazyn paliwa może także ograniczyć częstotliwość uzupełniania pelletu.

□□ Zawartość zestawu

Zestaw jest przygotowany do współpracy z zewnętrznym zasobnikiem pelletu.

□□**kocioł QULITE 16 kW bez zasobnika pelletu,**
□□ palnik ROTARY 16 kW,
□□ regulator kotłowy ecoMAX361P1-C z dwukolorowym ekranem dotykowym,
□□ dzielony podajnik skośny z wizjerem, FI60 / 1880 mm / 3IK150 (PSDW/60/1880/Z150),
□□ rura zdawcza KR80,
□□ rura Spiro Ø 60 mm montowana na kotle,
□□ dwie metalowe opaski ślimakowe 50–70 mm,
□□ cyfrowa waga KIPI 50 kg / 10 g.

□□ Kipi Qulite - budowa kotła

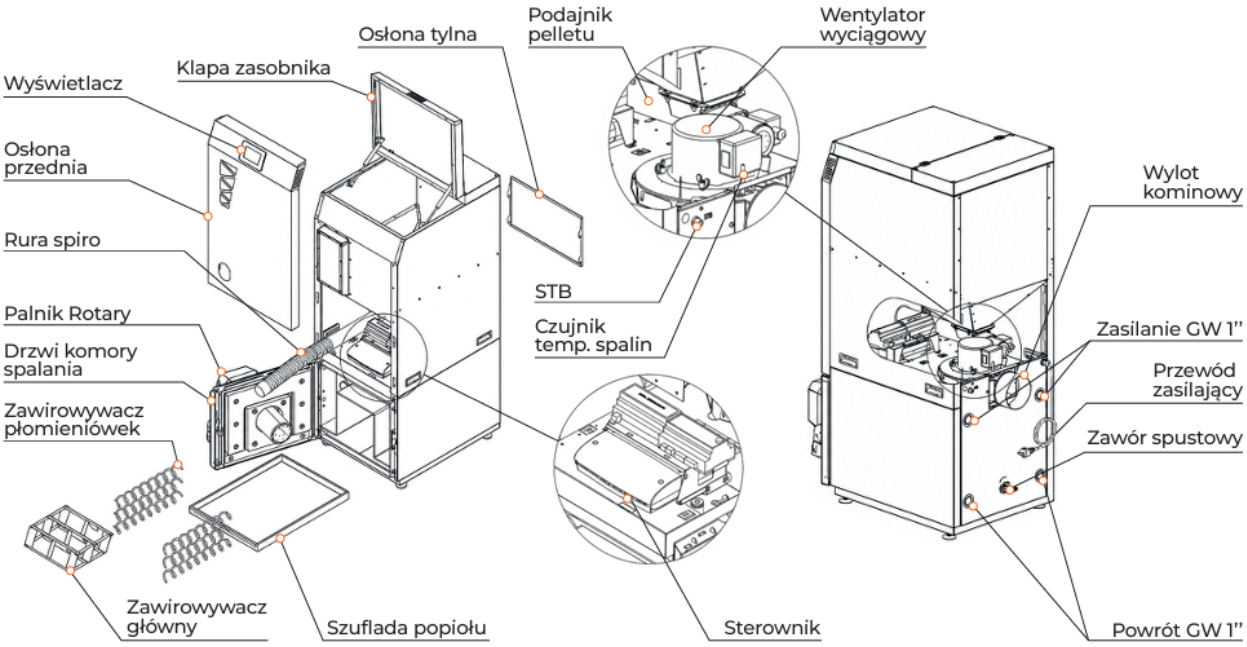

□□ Kipi Qulite - parametry techniczne

Dane techniczne [jednostka]	QULITE 8 kW	QULITE 12 kW	QULITE 16 kW
Zakres regulacji mocy min. - max. [kW]	2,21-8,07	3,46-12,12	4,71-16,16
Sprawność kotła ηn [%]	91,94	93,14	92,54
Klasa/certyfikaty	Klasa 5, Ecodesign		
Paliwo	Pellet drzewny		
Podstawowe wymiary SxGxW [mm]	500x883x1331	500x883x1331	540x1033x1442
Ciężar [kg]	156	160	212
Przyłącza zasilanie i powrót [cal]	GZ 1"		
Średnica czopucha [mm]	130		
Pojemność komory załadunkowej [l, dm³]	130	130	200
Wymiary komory załadunkowej SxGxW [mm]	492x504x661	492x504x661	532x654x707
Maksymalna masa paliwa w komorze załadunkowej kotła [kg]	84	84	120
Wymagane przyłącze elektryczne	1 L+N+PE230 V AC / 50 Hz 6 A		

□□ Kipi Qulite - wymiary

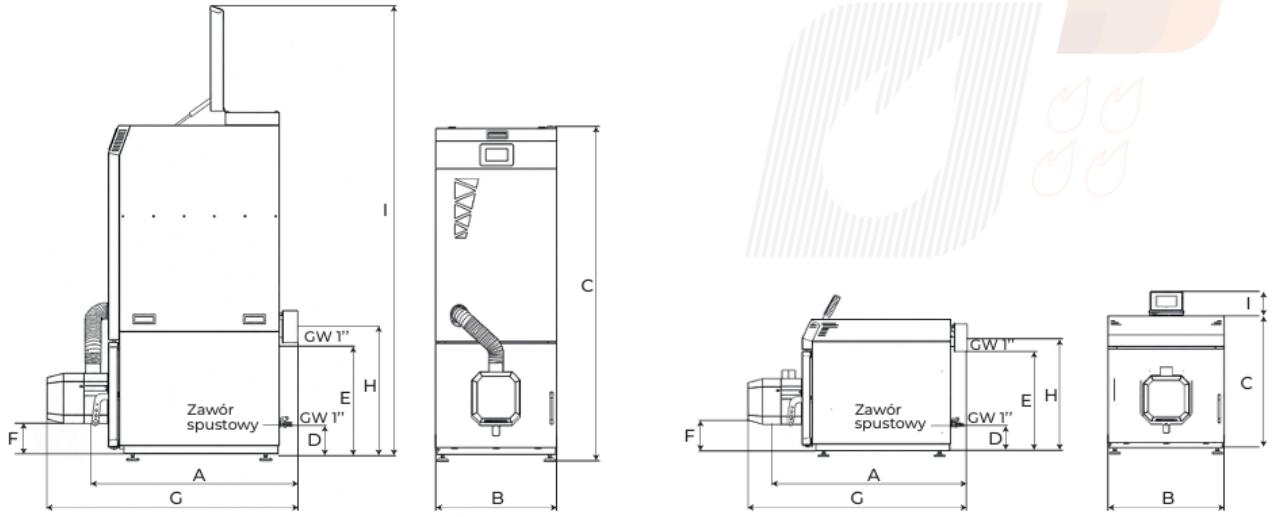

Moc i model	A	B	C	D	E	F	G	H	I
8-12 kW z zasobnikiem	699*	500	1304	122	350	67	883	428	1660
16 kW z zasobnikiem	849	539	1414	122	445	124	1033	523	1850
8-12 kW bez zasobnika	699	500	515	122	350	67	883	428	115
16 kW bez zasobnika	849	539	610	122	445	124	1033	523	115

*Wszystkie wymiary podane w mm