Dane aktualne na dzień: 23-11-2026 19:58

Link do produktu: https://neofix.pl/kipi-rotary-150-kw-obrotowy-palnik-na-pellet-ecomax-860-p-5450.html



KIPI Rotary 150 kW obrotowy palnik na pellet + ecoMAX 860

Cena	**21 375,00 zł**
Dostępność	**Dostępny**
Czas wysyłki	**10 dni**
Producent	**KIPI**

Opis produktu

Palnik na pellet
□□KIPI Rotary 30 - 150 kW □□

- w pełni automatyczny obrotowy palnik na pellet klasy A1, A2, B, B2, z łuski słonecznika, agropellety.

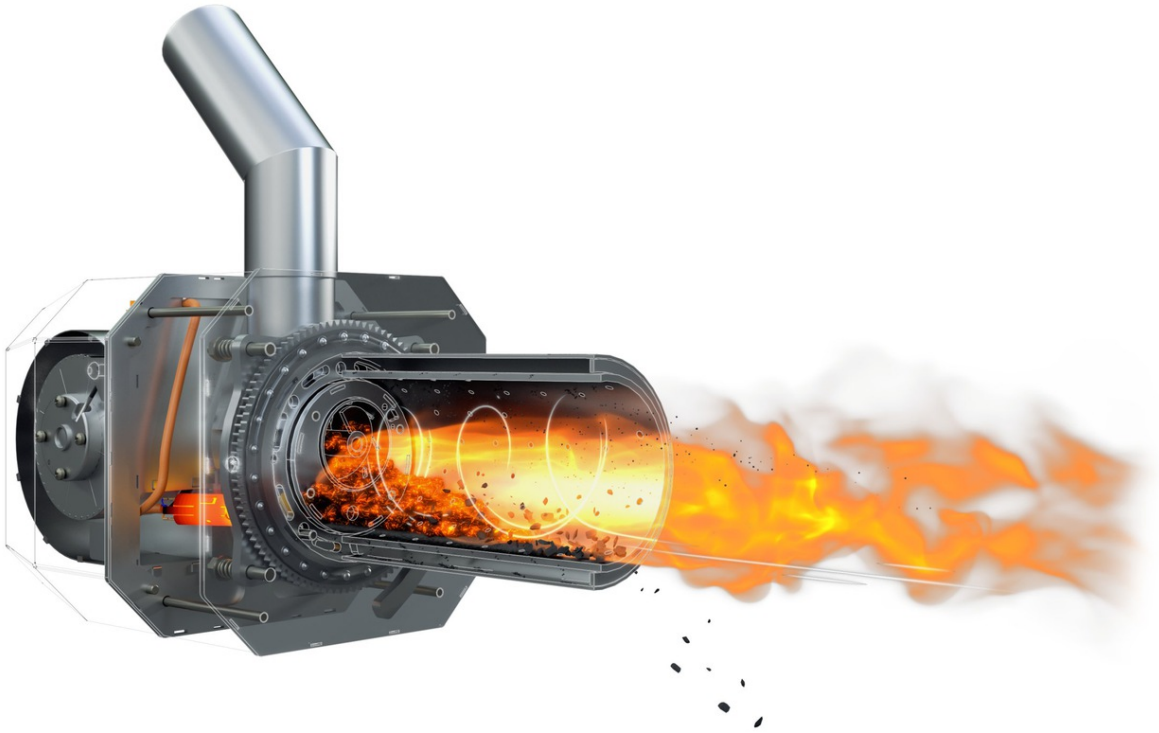

□□ Palnik KIPI Rotary osiąga ogromną moc przy dużej ekonomiczności procesu spalania i niskiej emisji spalin.

Rozwiązanie polegające na zastosowaniu rotacyjnej komory spalania oraz komory nadmuchowej eliminuje wszelkie problemy związane z narastaniem i gromadzeniem się zgorzeli w obu komorach. Zastosowano cykliczne wzruszanie paleniska poprzez obrót komory, w której zachodzą procesy powstawania zgorzeli, spieków i popiołów. Dzięki temu w sposób ciągły odprowadzony zostaje nadmiar spalonego paliwa z komory paleniskowej i nadmuchowej, nie wpływając na utratę mocy palnika oraz jednocześnie unikając - występującego w innych dostępnych na rynku palnikach problemu - zapychania się komory. Palnik cały czas pracuje efektywnie !

□□ KIPI Rotary właściwości:

□ obrotowa komora spalania, która umożliwia spalanie granulowanych paliw z biomasy

□ automatyczne czyszczenie komory spalania poprzez obrót rusztu palnika co przyczynia się do usuwania nadmiernej ilości popiołu;

□ możliwość montażu do różnych kotłów (np. na olej opałowy, węgiel, drewno)

□ bezobsługowa praca - palnik nie wymaga czyszczenia

□ sprawność urządzenia nawet do 99%;

□ najwyższa jakość elementów;

□ w pełni automatyczne rozpalanie, wygaszanie i czyszczenie palnika;

□ czujnik płomienia;

□ Fuzzy Logic 2. generacji (płynna regulacja mocy);

□ automatyka PLUM ecoMAX860 (ecoMAX860 w pełni dotykowy za dopłatą)

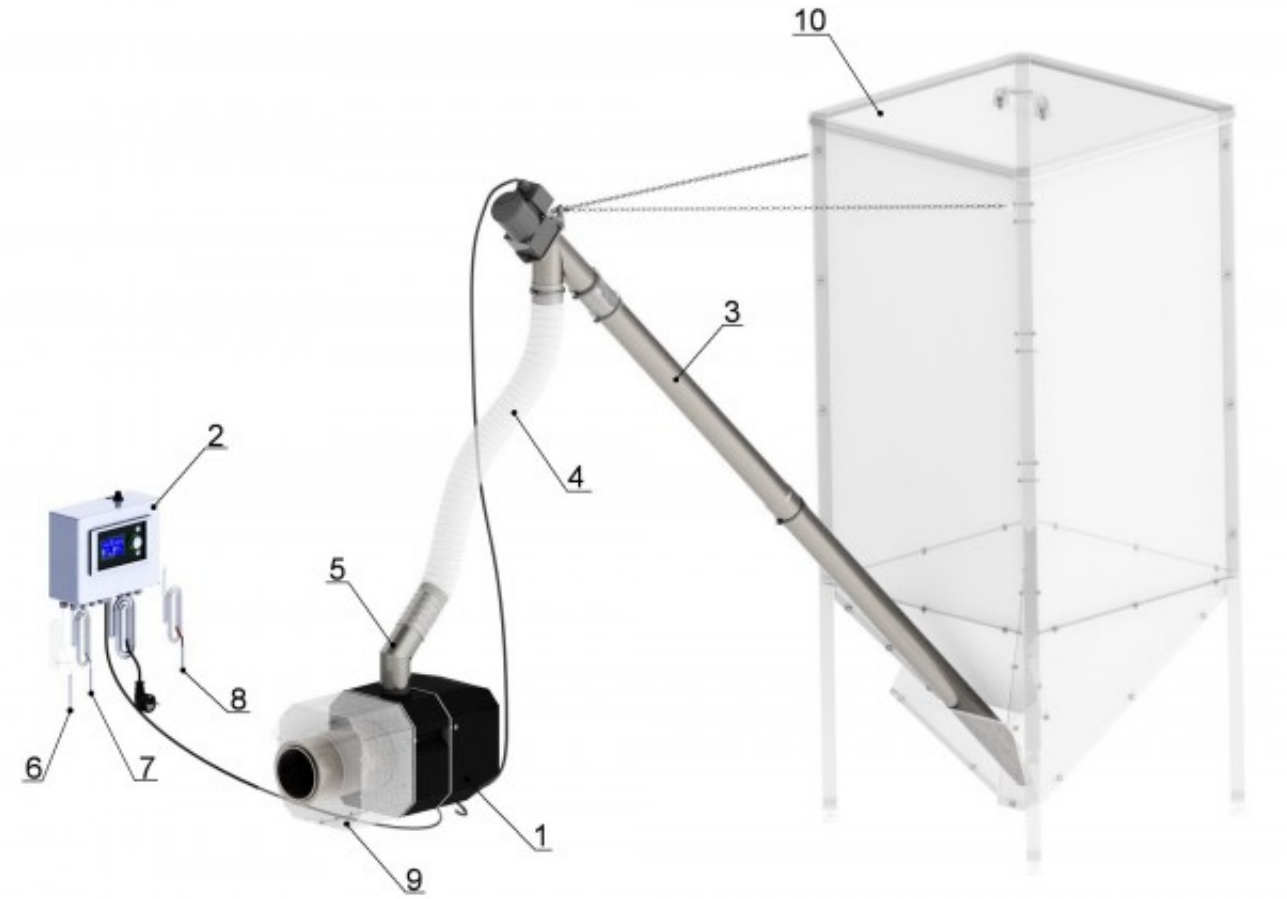

✔ Standardowo zestaw jest wyposażony w:

✔ palnik obrotowy Rotary

✔ podajnik z wizjerem

✔ sterownik renomowanej firmy PLUM ecoMAX 860

✔ rura spiro

✔ kolano przyłączeniowe

✔ czujnik mechaniczny awaryjny temperatury kotła

✔ czujka temperatury kotła

✔ czujka C.W.U.

✔ Dodatkowe wyposażenie:

 zasobnik na pellet (330L - 1300,00 PLN lub większe pojemności - patrz poniżej)

 flansza/dystans mocujący do palnika

 akcesoria do sterownika

 sterownik dotykowy

FLANSZE

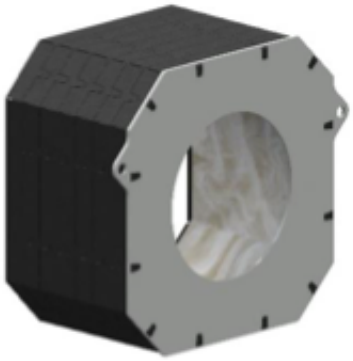

UWAGA! Flansze montażowe dla mocy powyżej 70 kW montowane są bezpośrednio na korpusie palnika. Z kolei rozmiar flanszy dobierany jest indywidualnie do potrzeb montażowych

16 kW	203,25	250,00
20 kW	203,25	250,00
26 kW	243,90	300,00
36 kW	243,90	300,00
50 kW	292,68	360,00
70 kW	601,63	740,00
100 kW	658,54	810,00
150 kW	715,45	880,00
200 kW	796,75	980,00
250 kW	918,70	1 130,00
300 kW	1 073,17	1 320,00

ZASOBNIKI NA PELLET



330 l	951,22	1 170,00
440 l	1 243,90	1 530,00
820 l	1 707,32	2 100,00
1200 l	2 195,12	2 700,00
1800 l	2 601,63	3 200,00

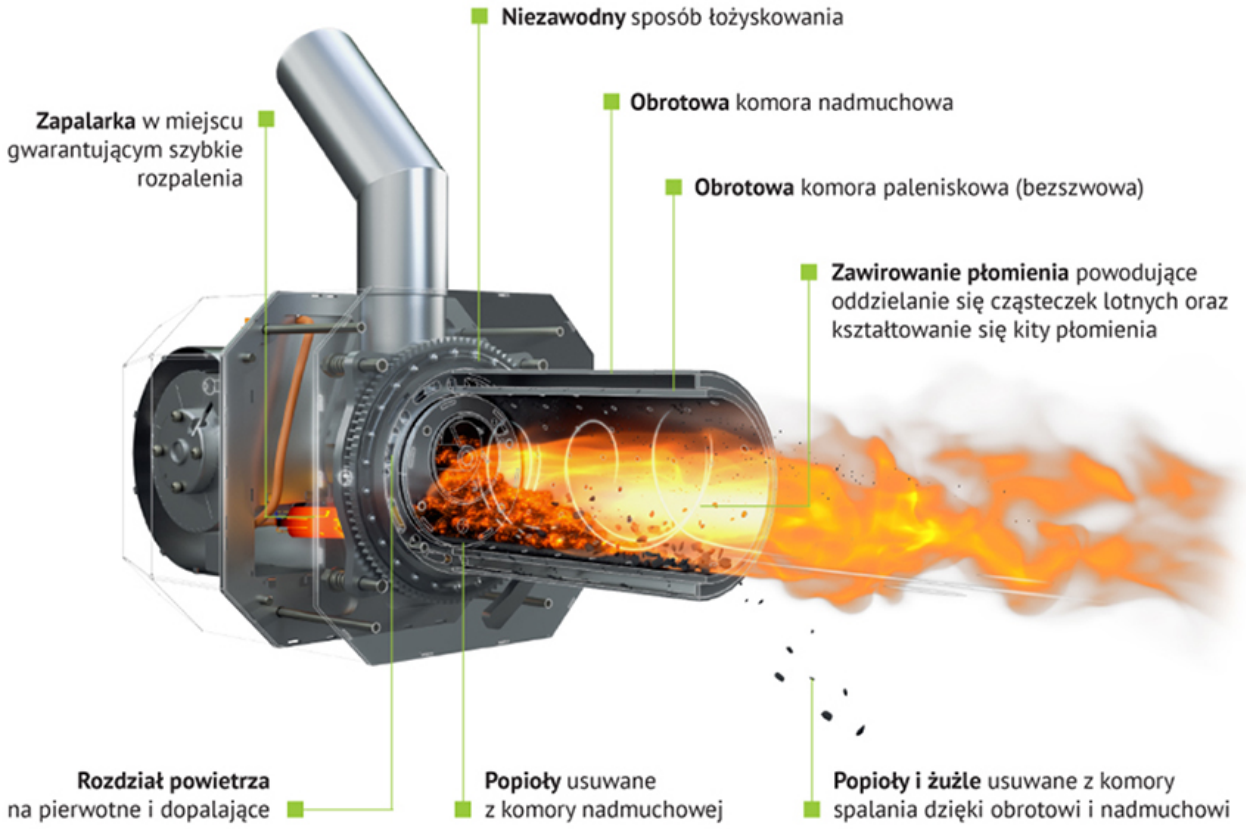
Niezawodny sposób łożyskowania
Zapalarka w miejscu gwarantującym szybkie rozpalenia
Obrotowa komora nadmuchowa
Obrotowa komora paleniskowa (bezszwowa)
Zawirowanie płomienia powodujące oddzielanie się cząsteczek lotnych oraz kształtowanie się kity płomienia
Rozdział powietrza na pierwotne i dopalające
Popioły usuwane z komory nadmuchowej
Popioły i żużle usuwane z komory spalania dzięki obrotowi i nadmuchowi

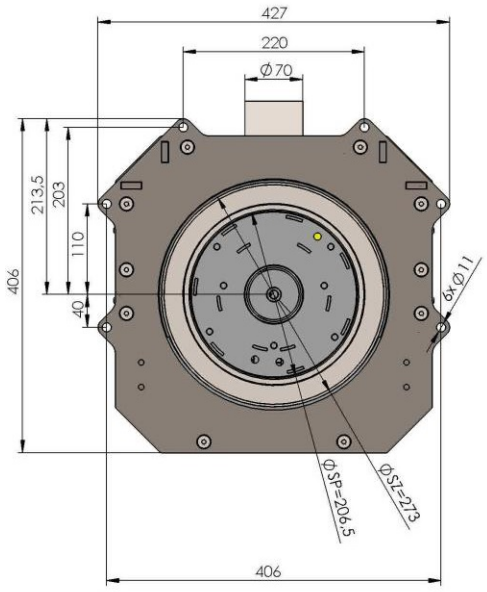
427
220
Ø70
213,5
203
110
40
406
6xØ11
ØSP=206,5
ØSZ=273
406


8
L
523
929

Regulator ecoMAX 860

Odpowiadający za pracę **palnika Rotary** to nowoczesny układ mikroprocesorowy, który steruje nie tylko kotłem, ale również systemem centralnego ogrzewania oraz ciepłej wody użytkowej.

Regulator **ecoMax860** – jest to regulator zapewniający standardową obsługę pracy palnika, obsługuje pompę CO i CWU i czujnik pogodowy. Dodatkowo obsługuje pompę mieszacza, mieszacz i czujnik temperatury spalin. Może być rozbudowany o moduł B i C, (zobacz szczegółowo FUNKCJE poniżej).

Posiada 6 wyjść prądowych 230V, 5 wejść analogowych do podłączenia czujników, 1 wejście termostatów oraz jedno wyjście niskonapięciowe 12V. Jest to korzystny wybór dla oszczędnych.





	REGULATORY GRAFICZNE			REGULATORY DOTYKOWE	
FUNKCJE / OBSŁUGA	ecoMAX 350	ecoMAX 850	ecoMAX 860	ecoTOUCH 850	ecoTOUCH 860
POMPA CO	+	+	+	+	+
POMPA CWU	+	+	+	+	+
MODULACJA MOCY	+	+	+	+	+
LATO / ZIMA	+	+	+	+	+
DEZYNFEKCJA	+	+	+	+	+
ALARM INTELIGENTNY	+	+	+	+	+
TERMOSTAT	+	+	+	+	+
FUZZY LOGIC	+	+	+	+	+
ROZBUDOWA BUS	+	+	+	+	+
ANTY STOP	+	+	+	+	+
WYŁĄCZNIK KOTŁA	+	+	+	+	+
ZEGAR	+	+	+	+	+
POZIOM PALIWA	+	+	+	+	+
TOUCH & PLAY	+	+	+	+	+
INTELIGENTNE MENU	+	+	+	+	+
WEJŚCIE DO STB	+	+	+	+	+
POMPA MIESZACZA	-	+	+	+	+
MIESZACZ	-	+	+	+	+
CZUJNIK TEMP. SPALIN	-	+	+	+	+
BUFOR	-	-	+	-	+
PODAJNIK DODATKOWY PELLETU	-	-	+	-	+
POMPA CYRKULACYJNA CWU	-	-	+	-	+
MODUŁ B					
MIESZACZ	2x	2x	2x	2x	2x
POMPA MIESZACZA	2x	2x	2x	2x	2x
TERMOSTAT	+	+	+	+	+
BUFOR	+	+	STANDARD*	+	STANDARD*
PODAJNIK DODATKOWY PELLETU	+	+	+	+	+
MODUŁ C					
MIESZACZ	W PRZYGOTOWANIU	2x	2x	2x	2x
POMPA MIESZACZA	W PRZYGOTOWANIU	2x	2x	2x	2x
TERMOSTAT	W PRZYGOTOWANIU	+	STANDARD*	+	STANDARD*
POMPA CYRKULACYJNA CWU	W PRZYGOTOWANIU	+	STANDARD*	+	STANDARD*
ecoNET 300	+	+	+	+	+
ecoSTER 200	+	+	+	+	+
ecoSTER TOUCH	+	+	+	+	+
ecoLAMBDA	-	+	+	+	+

*** FUNKCJA STANDARDOWA W REGULATORZE**