Dane aktualne na dzień: 27-11-2026 12:07

Link do produktu: https://neofix.pl/kipi-rotary-36-kw-obrotowy-palnik-na-pellet-ecomax-360-p-6168.html



KIPI Rotary 36 kW obrotowy palnik na pellet + ecoMAX 360

Cena	**6 550,00 zł**
Dostępność	**Dostępny**
Czas wysyłki	**48 godzin**
Producent	**KIPI**

Opis produktu

Palnik na pellet
KIPI Rotary 8 - 36 kW

- w pełni automatyczny obrotowy palnik na pellet klasy A1, A2, B, B2, z łuski słonecznika, agropellety.

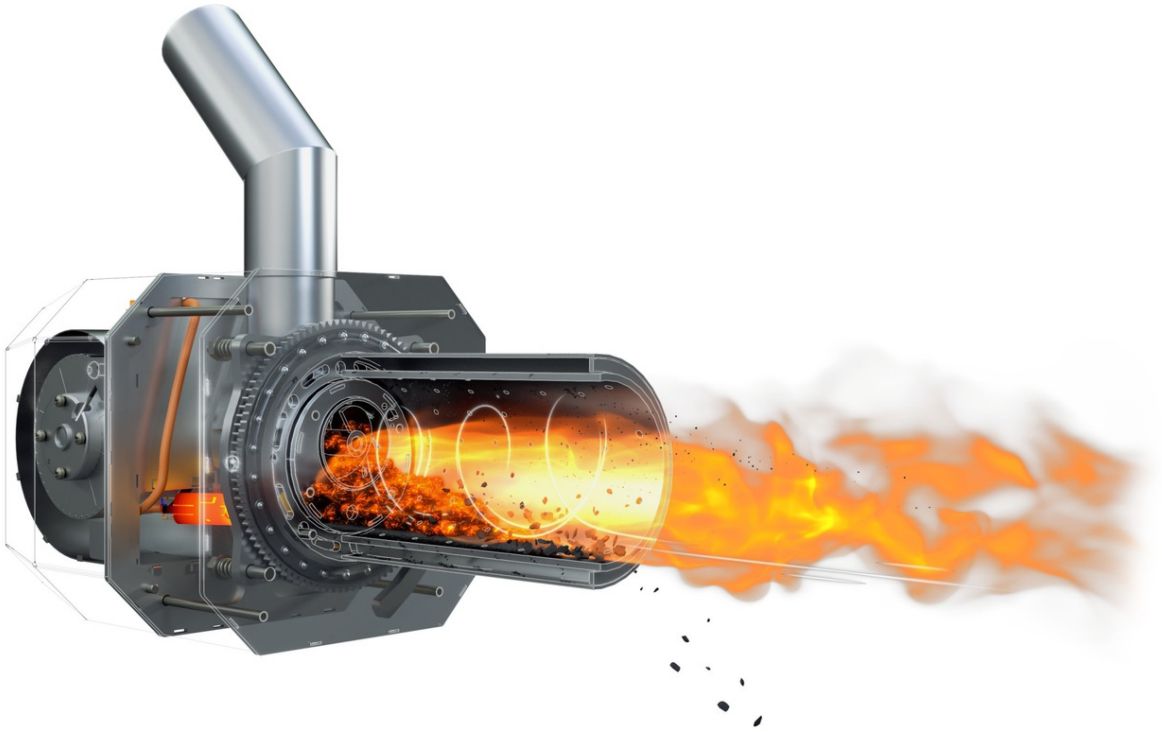

Palnik KIPI Rotary osiąga ogromną moc przy dużej ekonomiczności procesu spalania i niskiej emisji spalin.

Rozwiązanie polegające na zastosowaniu rotacyjnej komory spalania oraz komory nadmuchowej eliminuje wszelkie problemy związane z narastaniem i gromadzeniem się zgorzeli w obu komorach. Zastosowano cykliczne wzruszanie paleniska poprzez obrót komory, w której zachodzą procesy powstawania zgorzeli, spieków i popiołów. Dzięki temu w sposób ciągły odprowadzony zostaje nadmiar spalonego paliwa z komory paleniskowej i nadmuchowej, nie wpływając na utratę mocy palnika oraz jednocześnie unikając - występującego w innych dostępnych na rynku palnikach problemu - zapychania się komory. Palnik cały czas pracuje efektywnie !

KIPI Rotary właściwości:

 obrotowa komora spalania, która umożliwia spalanie granulowanych paliw z biomasy
 automatyczne czyszczenie komory spalania poprzez obrót rusztu palnika co przyczynia się do usuwania nadmiernej ilości popiołu;
 możliwość montażu do różnych kotłów (np. na olej opałowy, węgiel, drewno)
 bezobsługowa praca - palnik nie wymaga czyszczenia
 sprawność urządzenia nawet do 99%;
 najwyższa jakość elementów;
 w pełni **automatyczne** rozpalanie, wygaszanie i czyszczenie palnika;
 czujnik płomienia;
 Fuzzy Logic 2. generacji (płynna regulacja mocy);
 automatyka PLUM ecoMAX360 (opcjonalnie ecoMAX 361)

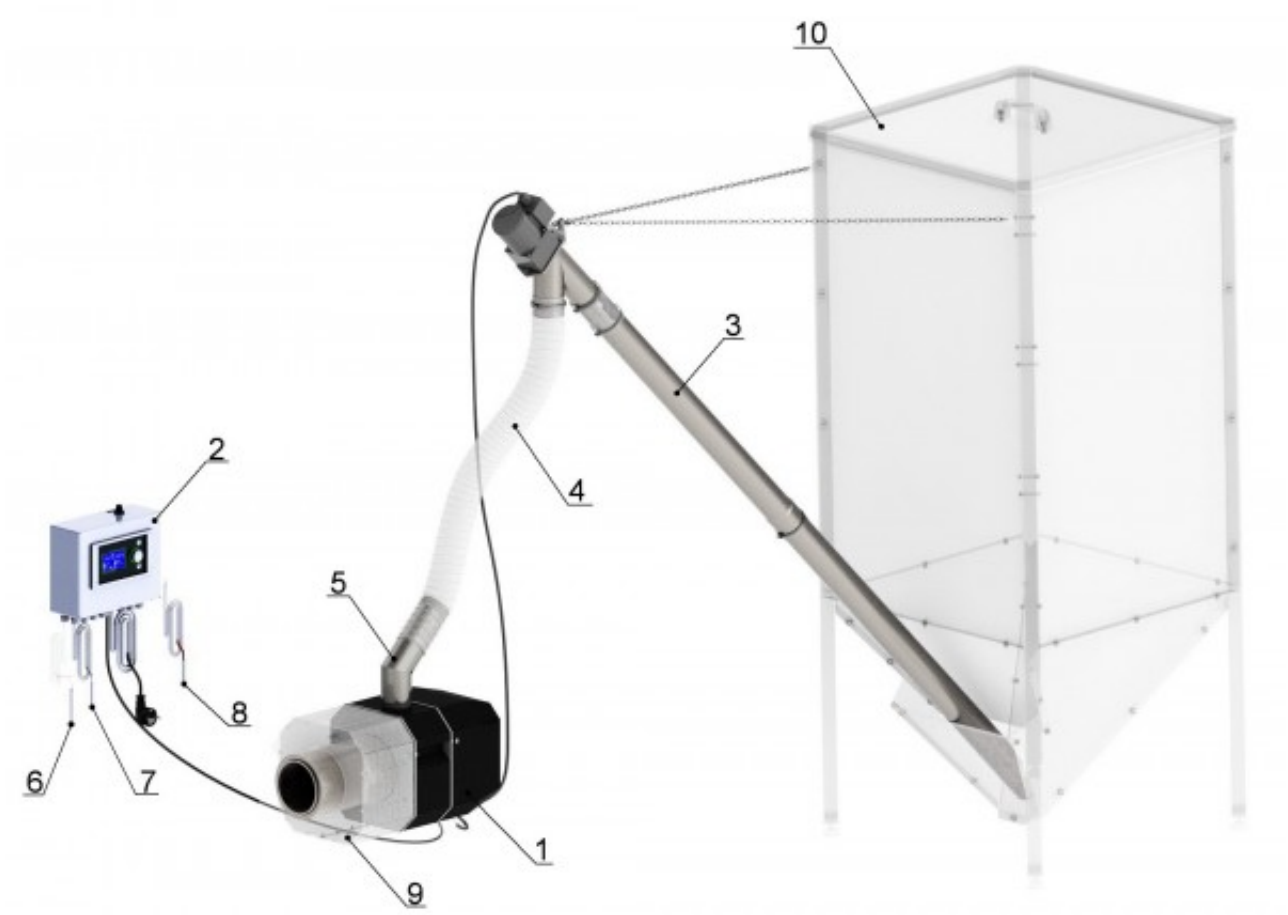

Standardowo zestaw jest wyposażony w:

✔ palnik obrotowy Rotary

✔ podajnik z wizjerem

✔ sterownik renomowanej firmy PLUM ecoMAX 360 lub 361

✔ rura spiro

✔ kolano przyłączeniowe

✔ czujnik mechaniczny awaryjny temperatury kotła

✔ czujka temperatury kotła

✔ czujka C.W.U.

Dodatkowe wyposażenie:

 zasobnik na pellet (330L - 1499,00 PLN lub większe pojemności - na zapytani)

 flansza/dystans mocujący do palnika

 akcesoria do sterownika

 sterownik dotykowy



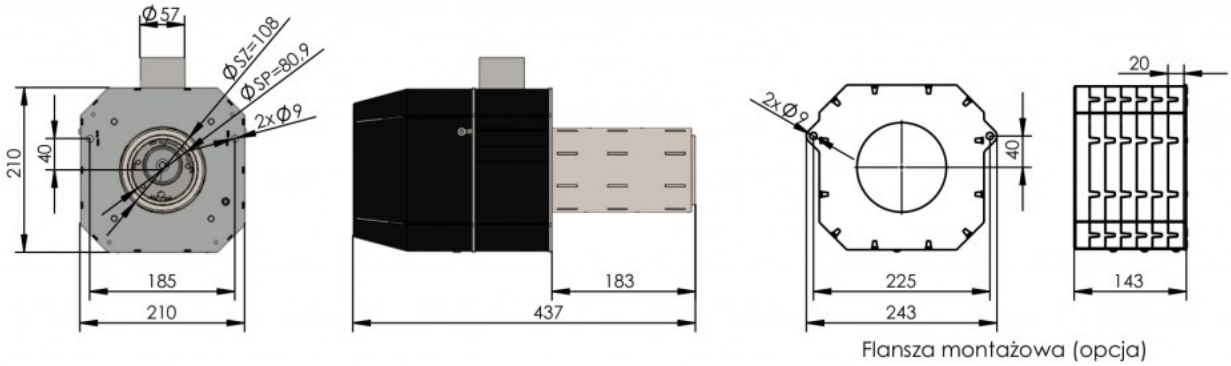

Flansza montażowa (opcja)

□□ Regulator ecoMAX360 simTOUCH

ecoMax 360/361 to prosty, funkcjonalny regulator sterujący pracą palnika pelletowego i instalacji grzewczej. Regulator automatycznie kontroluje spalanie, steruje podajnikiem paliwa i wentylatorem oraz obsługuje pompy CO i CWU, współpracując z termostatem pokojowym i opcjonalnym czujnikiem pogodowym. Dzięki modułowej budowie ma liczne wejścia/wyjścia do czujników i urządzeń peryferyjnych, co pozwala na wygodną regulację i rozbudowę systemu.

□□ Najważniejsze funkcje :

- automatyczne sterowanie procesem spalania i modulacja mocy,
- obsługa pomp CO i CWU,
- współpraca z regulatorami pokojowymi i czujnikami temperatury,
- sygnalizacja alarmów i ochrona pracy kotła,
- możliwość rozbudowy o dodatkowe moduły (np. internetowe, panel sterowania).

To praktyczne rozwiązanie **do palników pelletowych KIPI** zapewniające komfortowe i efektywne sterowanie ogrzewaniem


OPERAT
6°C
Tu 12:26
70°C
58°C
40°C
1
37°C