Dane aktualne na dzień: 27-11-2026 12:12

Link do produktu: https://neofix.pl/kipi-silva-pell-plus-30-kw-kociol-kombinowany-na-drewno-i-pellet-ze-stali-nierdzewnej-lambda-p-6138.html



KIPI Silva Pell Plus 30 kW kocioł kombinowany na drewno i pellet ze stali nierdzewnej + Lambda

Cena	**37 350,00 zł**
Dostępność	**Dostępny**
Czas wysyłki	**5 dni**
Producent	**KIPI**

Opis produktu

KIPI Silva Pell Plus 30 kW

kocioł na zgazowanie drewna i pellet
ze stali nierdzewnej z Sondą Lamdą

Do każdego kotła Silva Plus oraz Silva Pell Plus zapalarka do drewna - GRATIS !

Zestaw zawiera kocioł, palnik i sterownik.
Zbiornik i podajnik należy dokupić osobno według potrzeb :

Dlaczego warto wybrać kotły KIPI Silva?

Kotły **KIPI Silva** to nowoczesne kotły zgazowujące drewno, które łączą **wysoką sprawność, ekologiczną pracę i solidną konstrukcję**. Dzięki technologii zgazowania zapewniają **czyste spalanie, niskie zużycie paliwa oraz wysoki komfort ogrzewania domu**.

Rodzina **KIPI Silva** obejmuje kilka wariantów dopasowanych do różnych potrzeb:

Silva – klasyczne zgazowanie drewna,
Silva INOX – klasyczne zgazowanie drewna, komora załadowcza kotła ze stali nierdzewnej INOX,
Silva Plus – automatyczna regulacja spalania z sondą lambda, funkcja automatycznego rozpalania drewna, komora załadowcza ze stali nierdzewnej INOX,

Silva Pell – kocioł kombinowany na drewno i pellet, klasyczne zgazowanie drewna,
Silva Pell INOX – kocioł kombinowany na drewno i pellet, klasyczne zgazowanie drewna, komora załadowcza kotła ze stali nierdzewnej INOX,
Silva Pell Plus – kocioł kombinowany na drewno i pellet, automatyczna regulacja spalania z sondą lambda, funkcja automatycznego rozpalania drewna, komora załadowcza ze stali nierdzewnej INOX

To idealny wybór dla osób, które szukają **wydajnego, bezpiecznego i przyszłościowego systemu ogrzewania** z możliwością wyboru paliwa i poziomu automatyzacji.

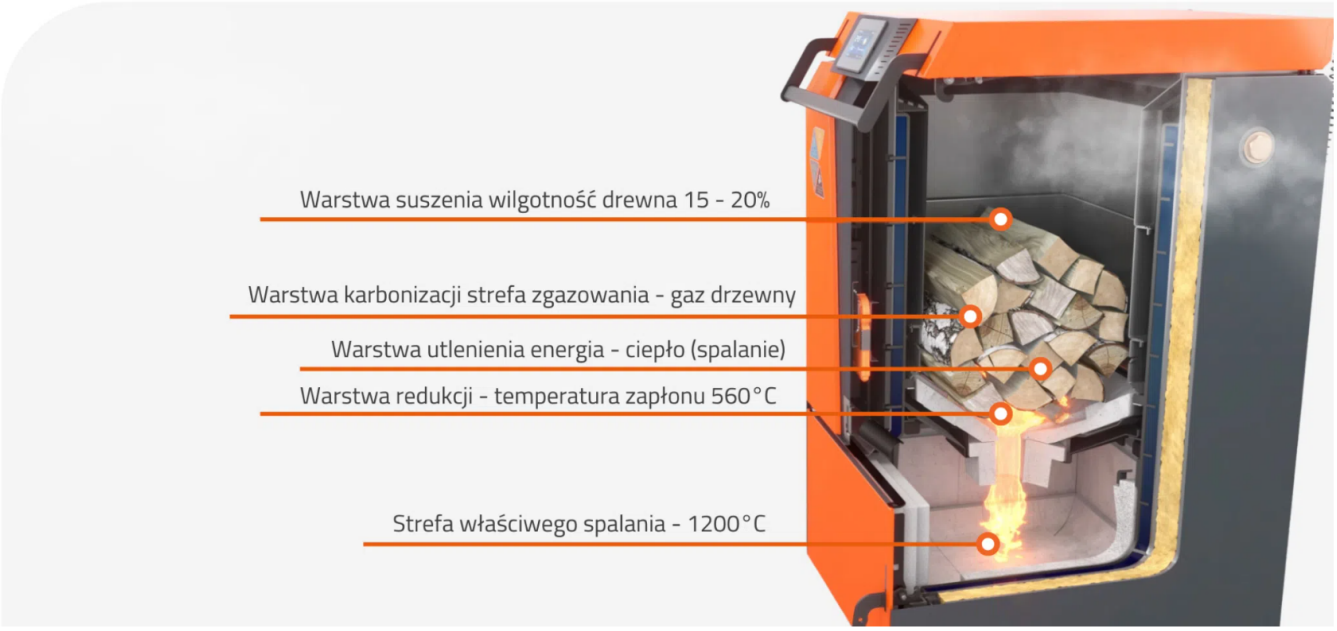

KIPI Silva Pell Plus to nowoczesna konstrukcja i technologia spalania

KIPI Silva Pell Plus to zaawansowany technologicznie kocioł grzewczy przeznaczony do ogrzewania domów jednorodzinnych, lokali mieszkalnych oraz obiektów usługowych. Urządzenie **łączy technologię zgazowywania drewna z możliwością automatycznego spalania pelletu drzewnego**, zapewniając wysoki komfort obsługi, stabilną pracę oraz wysoką sprawność na dwóch paliwach! Proces spalania w kotle **KIPI Silva Pell Plus** przebiega **dwuetapowo**. W **górnej komorze załadunkowej** drewno poddawane jest **zgazowaniu** a powstałe gazy palne kierowane są przez dyszę zgazowującą **do dolnej komory** spalania, gdzie następuje ich **całkowite i efektywne dopalenie**. Taka technologia umożliwia **maksymalne wykorzystanie energii zawartej w paliwie oraz ograniczenie strat cieplnych**. Wnętrze kotła wyłożone jest kształtkami z **cegły szamotowej**, które chronią płaszcz wodny przed działaniem wysokiej temperatury i zwiększają trwałość urządzenia. Istotnym elementem wyróżniającym model **KIPI Silva Pell Plus** jest zastosowanie **Sondy Lambda oraz czujnika temperatury spalin**, współpracujących z mikroprocesorowym sterownikiem kotła. Układ automatyki **na bieżąco analizuje parametry procesu spalania i automatycznie reguluje ilość powietrza doprowadzanego do kotła za pomocą serwonapędu**. Kocioł posiada **funkcję automatycznego rozpalania drewna**, eliminując konieczność ręcznego uruchamiania. Dzięki temu proces spalania zarówno na drewnie jak i na pellecie przebiega w sposób optymalny, bez konieczności ręcznej ingerencji.

Kocioł przystosowany jest do **spalania pelletu drzewnego przy użyciu dedykowanego palnika obrotowego KIPI Rotary**, który zapewnia stabilne i powtarzalne parametry pracy. Zestaw taki zapewnia wielodniową, autonomiczną pracę kotła

bez potrzeby ingerencji użytkownika, co przyczynia się do komfortu.

KIPI Silva Pell Plus budowa kotła

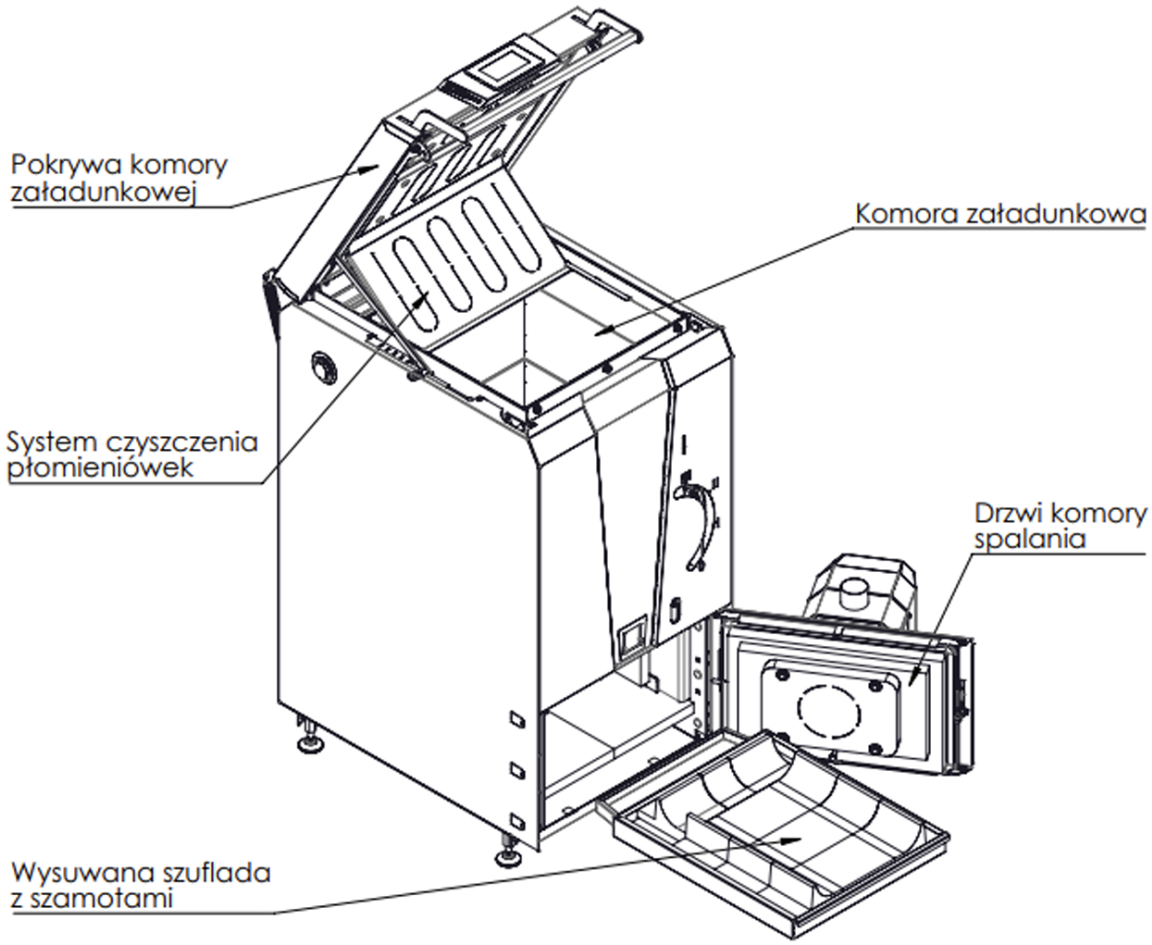

KIPI Silva Pell Plus obsługa i kontrola procesu

KIPI Silva Pell Plus wyposażony jest w **mechaniczny system czyszczenia płomieniówek**. Otwarcie pokrywy komory załadunkowej uruchamia sprężyny czyszczące, które skutecznie usuwają osady z wymiennika ciepła, pomagając utrzymać wysoką sprawność kotła oraz ograniczyć czas potrzebny na konserwację.

Dla bezpieczeństwa eksploatacji kocioł posiada **wbudowane zabezpieczenia przed przegrzaniem**, w tym wężownicę schładzającą oraz mechaniczny wyłącznik temperatury, który w sytuacji awaryjnej odcina zasilanie elektryczne urządzenia. Konstrukcja kotła umożliwia **podłączenie instalacji centralnego ogrzewania z trzech stron**, co ułatwia montaż w nowych oraz modernizowanych kotłowniach.

Sterownik ecoMax860D3

Sterownik ecoMax860D3 – nowoczesny sterownik kotła przeznaczony do automatycznej regulacji procesu spalania. Umożliwia kontrolę temperatury, czasu pracy palnika oraz zabezpieczeń kotła, zapewniając wysoką efektywność energetyczną i bezpieczeństwo eksploatacji. **Intuicyjny interfejs T4 i możliwość programowania parametrów** pozwalają na łatwe dostosowanie pracy kotła do indywidualnych potrzeb.



KIPI Silva Pell Plus z palnikiem obrotowym Rotary:

Palnik obrotowy KIPI Rotary to nowoczesne rozwiązanie do kotłów na pellet, charakteryzujące się obrotową komorą spalania, która **automatycznie usuwa popiół i zgorzel**, zapewniając niemal bezobsługową pracę. Dzięki **efektywnemu spalaniu pelletu, niskiej emisji spalin oraz stabilnej pracy nawet przy słabszej jakości paliwie**, palnik **KIPI Rotary** gwarantuje oszczędne i ekologiczne ogrzewanie. Doskonale współpracuje z kotłem **KIPI Silva Pell**, zapewniając komfort i niezawodność w codziennym użytkowaniu.

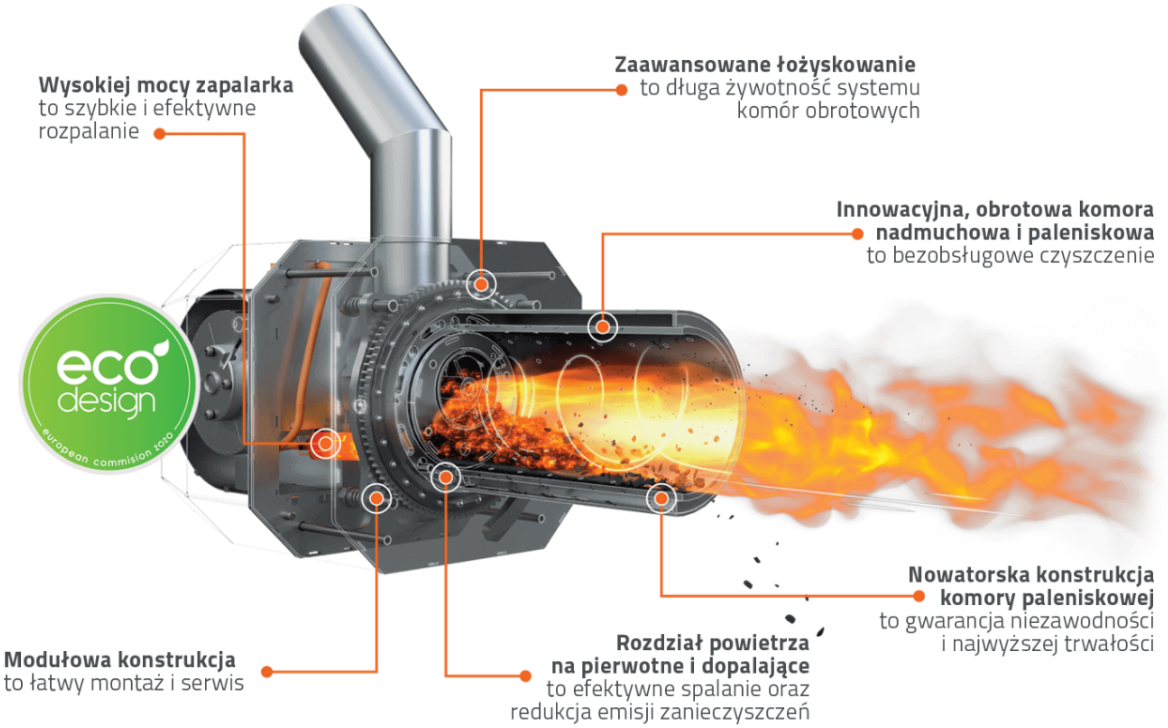

KIPI Silva Pell Plus zalety kotła :

- automatyczna regulacja spalania dzięki sondzie lambda
- automatyczne rozpalanie drewna
- możliwość spalania drewna oraz pelletu drzewnego
- nowoczesny system komory załadowczej z drzwiami od góry
- duża pojemna komora załadowcza
- bardzo wysoka i stabilna sprawność kotła
- w pełni automatyczna, bezobsługowa praca podczas spalania pelletu
- wysoki komfort użytkowania także przy spalaniu drewna
- niska emisja zanieczyszczeń i czyste spalanie
- solidna stalowa konstrukcja z wykładziną szamotową
- automatyczna regulacja pracy wentylatora i dopływu powietrza
- mechaniczny system czyszczenia wymiennika ciepła
- bezpieczna eksploatacja dzięki rozbudowanym zabezpieczeniom termicznym
- elastyczne możliwości montażu i podłączenia do instalacji C.O.

KIPI Silva Pell Plus wymiary kotła :

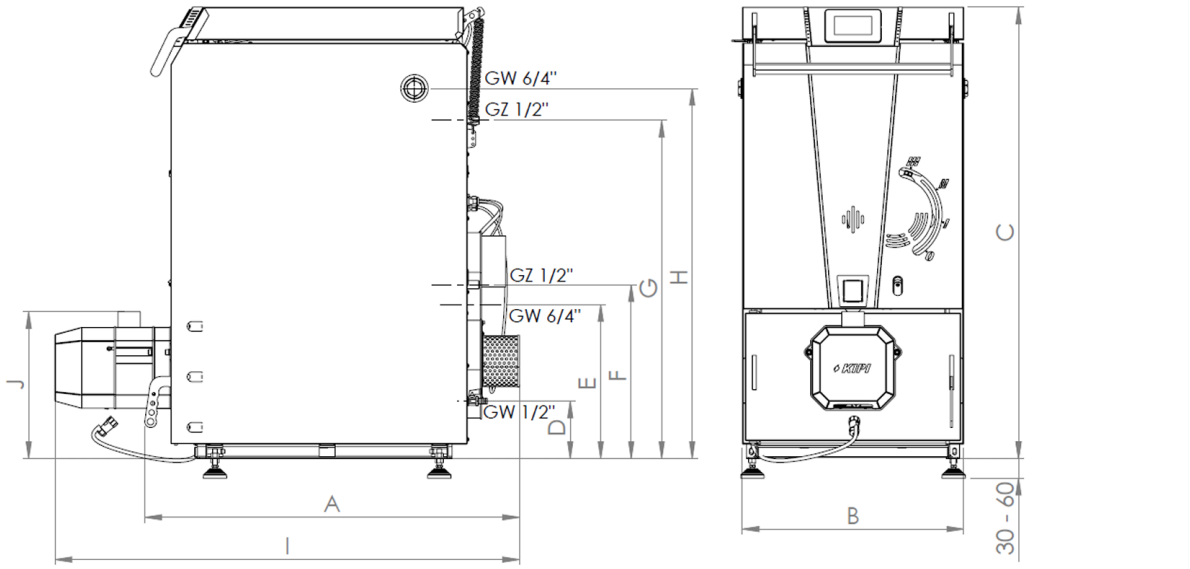

Wymiar	Moc	A	B	C	D	E	F	G	H	I	J
Wartość [mm]	15 - 20 kW	959	567	1154	147	394	445	865	946	1189	376
	25 - 30 kW		737							1260	396

KIPI Silva Pell Plus parametry techniczne:

Nominalna moc kotła		[kW]	15	20	25	30
Zakres regulacji mocy		[kW]	4,3 ÷ 15	5,2 ÷ 20	6,2 ÷ 25	7,7 ÷ 30
Ciężar		[kg]	320		480	
Wymiary	Szerokość	[mm]	567		737	
	Głębokość		958			
	Wysokość		1151			
Przyłącza	zasilanie	[cal]	GW 1 1/2			
	powrót		GW 1 1/2			
Pojemność wodna kotła		[l, dm^3]	55		80	
Średnica czopucha		[mm]	130			
Wymagany ciąg spalin		[mbar]	0,10-0,15			
Temperatura spalin wylotowych	przy mocy nominalnej kotła	[^{0}C]	87,92	99,93	111,95	123,96
	przy mocy minimalnej kotła		74,43	71,55	72,39	73,23
Strumień masy spalin	przy mocy nominalnej kotła	$\left[\frac{kg}{s}\right]$	0,010	0,014	0,017	0,020
	przy mocy minimalnej kotła		0,005	0,007	0,009	0,011
Opory przepływu wody		Δ10 K [mbar]	5,56	4,53	5,04	4,01
		Δ20 K [mbar]	2,19	2,02	2,11	1,94
Stałopalność przy mocy nominalnej dla Pelletu (dla drewna patrz tab. 9-1:1)		Godz.	48	48	12	12
Zakres nastaw temp. grzania		[^{0}C]	70 ÷ 95			
Minimalna temperatura czynnika grzewczego na króćcu zasilania kotła			25			
Dopuszczalne ciśnienie wody zasilającej		[bar]	3			
Wymagane ciśnienie podczas próby wodnej kotła			6			
Wymagana pojemność zbiornika akumulacyjnego		[l, dm^3]	≥ 300 (szczegóły rozdział 4.4)			
Rodzaj paliwa i zawartość wilgoci			Rozdział 3.4 niniejszej instrukcji – paliwo typu A – Drewno - paliwo typu C1 - Pellet			
Pojemność komory załadunkowej		[l, dm^3]	80		120	
Maksymalna masa paliwa ładowanego do komory załadunkowej kotła		[kg]	38		58	
Wymiary komory załadunkowej	Szerokość	[mm]	353		523	
	Głębokość		353			
	Wysokość		730			
Wymagane przyłącze elektryczne			1 PEN 230 V 50 Hz 6 A			
Zapotrzebowanie energii elektrycznej podczas pracy kotła	przy mocy nominalnej kotła	[kWh]	0,069	0,076	0,083	0,089
	przy mocy minimalnej kotła		0,034	0,040	0,045	0,051
Moc kotła w stanie gotowości eksploatacyjnej		[W]	3,5	3,5	3,5	3,5
Maksymalny poziom hałasu		[dB]	75			
Klasa kotła			Klasa 5, Ecodesign			