Dane aktualne na dzień: 27-11-2026 12:11

Link do produktu: https://neofix.pl/kipi-ventura-70-kw-nagrzewnica-powietrza-na-pellet-p-5901.html



KIPI Ventura 70 kW nagrzewnica powietrza na pellet

Cena	**46 900,00 zł**
Dostępność	**Dostępny**
Czas wysyłki	**5 dni**
Producent	**KIPI**

Opis produktu

Nagrzewnicę powietrza VENTURA, oprócz nowoczesnego designu wyróżnia przede wszystkim **trzyciągowy, przeciwprądowo-krzyżowy wymiennik ciepła oraz system równomiernego rozprowadzania powietrza przez wymiennik**. Połączenie tych rozwiązań daje najwyższą efektywność w ogrzewaniu powietrza w porównaniu do dotychczas dostępnych na rynku urządzeń. W nagrzewnicy zastosowano obrotowy palnik ROTARY, co pozwala na utrzymanie bardzo dobrych parametrów spalania oraz niską emisyjność. Całe urządzenie cechuje łatwość eksploatacji, dzięki prostemu dostępowi do wymiennika. Nagrzewnica ponadto wykorzystuje niezawodny **system automatycznego odpopielania**. Popiół gromadzi się w specjalnym zbiorniku, do którego użytkownik ma łatwy dostęp. Dzięki połączeniu samoczyszczącego palnika ROTARY oraz mechanizmu automatycznego odpopielania komory paleniskowej, znacząco wydłużono czas bezobsługowej pracy urządzenia.



Regulowany wylot powietrza pozwala na skierowanie strumienia ciepła w **dowolnym kierunku**. Dzięki zastosowaniu regulatorów termostatycznych możliwe jest rozprowadzenie powietrza w taki sposób, aby w każdym z maksymalnie 4 pomieszczeń **utrzymywana była niezależna temperatura**. Urządzenie pozwala na wybór orientacji otwieranych drzwi – lewej lub prawej – co ułatwia adaptację podczas montażu. Dodatkowo cała konstrukcja jest łatwa w czyszczeniu i serwisowaniu, co skraca do minimum czas konserwacji urządzenia. Istnieje również możliwość dostarczenia **nagrzewnicy z pełną recyrkulacją**, co dodatkowo obniża koszty ogrzewania.

Zewnętrzna i mobilna wersja nagrzewnicy **VENTURA MOBILE** daje wiele możliwości, jak np. wykorzystywanie do tymczasowych systemów grzewczych, imprez plenerowych, placów budowy czy pod wynajem.

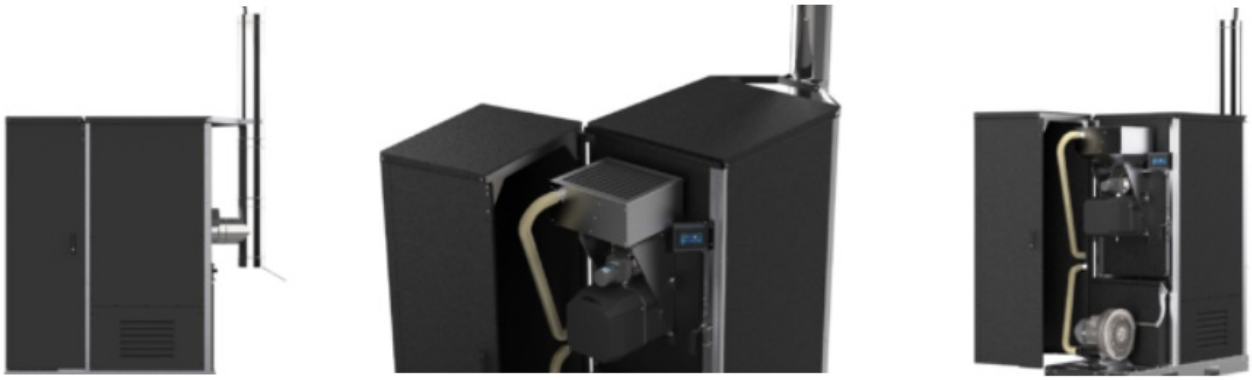

- Możliwość podawania pelletu z odległości **nawet do 10 metrów**.
- Możliwość **instalacji urządzenia na zewnątrz** – dzięki temu rozwiązaniu nie ma potrzeby budowania

kotłowni wewnątrz pomieszczenia.
- Zintegrowany system **odprowadzania spalin**.
- Możliwość **transportu** z wykorzystaniem wózka paletowego.
- Zastosowanie do **tymczasowych** systemów grzewczych.
- Możliwość **wypożyczenia** urządzenia.

W nagrzewnicy zastosowano innowacyjny palnik **ROTARY**. Dzięki opatentowanym technologiom jak obrotowa komora spalania, rozwiązuje on kluczowe problemy z eksploatacją urządzeń grzewczych zasilanych pelletem i jest niemalże bezobsługowy, wyjątkowo oszczędny i ekologiczny. **Jest on pierwszym tego typu palnikiem na rynku.**

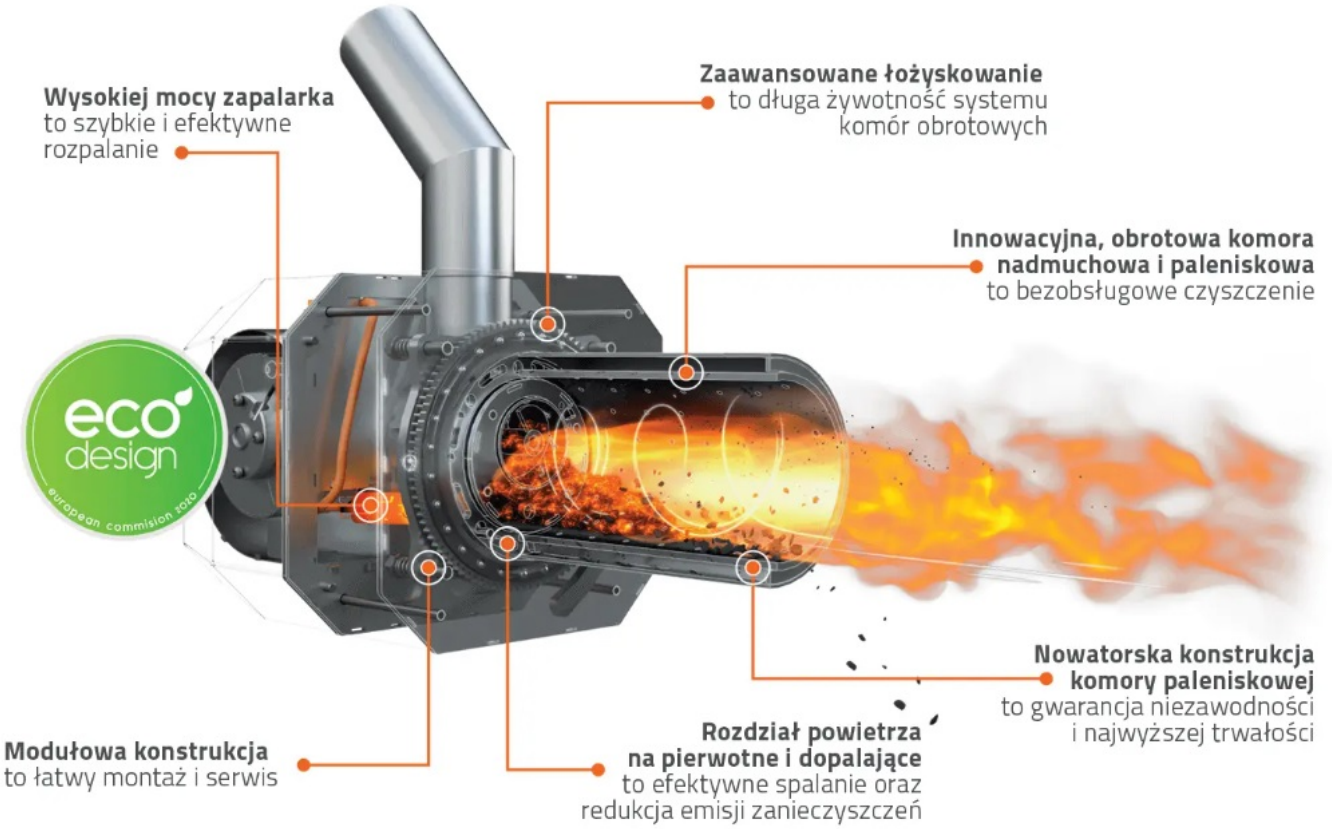

Jak działa nagrzewnica powietrza **VENTURA**? **Regulowany wylot powietrza** daje możliwość ukierunkowania strumienia ciepła w dowolnym kierunku. Dzięki wykorzystaniu regulatorów termostatycznych istnieje możliwość rozprowadzenia powietrza w taki sposób, by w każdym z nawet 4 pomieszczeń utrzymywana była niezależna temperatura. W urządzeniu istnieje możliwość wyboru kierunku otwierania drzwi – lewego lub prawego, co ułatwia dostosowanie urządzenia do danego pomieszczenia. Ponadto cała konstrukcja sprawia, ze jest ono **proste w czyszczeniu i serwisowaniu**, co skraca do minimum czas obsługi urządzenia. Możliwe jest również wykonanie nagrzewnicy z pełną recyrkulacja, co dodatkowo obniża koszty ogrzewania.

Gdzie stosuje się nagrzewnicę powietrza **VENTURA**? **Nagrzewnica powietrza Ventura to idealne rozwiązanie dla obiektów wielkopowierzchniowych.** Zastosowana w niej technologia pozwala bowiem na szybkie rozprowadzanie ciepła bez budowy skomplikowanych układów instalacji grzewczych.



Hale i magazyny



Warsztaty samochodowe



Kościoły



Szklarnie

JAK OBLICZYĆ WYMAGANĄ MOC CIEPLNĄ?

WZÓR

$$\frac{V \times \Delta T \times k}{860} = kW \qquad V = \frac{860 \times kW}{\Delta T \times k}$$

OBJAŚNIENIE

V– objętość pomieszczenia, które ma być ogrzane (m^3)
ΔT – wymagany przyrost temperatury (^0C)
k– współczynnik izolacji cieplnej

k = 3,0-4,0 - Nieizolowany
Prosty budynek z drewna lub blachy falistej lub PVC

k = 2,0-2,9 - Słaba izolacja
Prosta konstrukcja, pojedyncza warstwa z cegieł, proste okna i dach

k = 1,0-1,9 - Średnia izolacja
Konstrukcja standardowa, podwójna warstwa cegieł, niewiele okien, standardowo zamknięty dach

k = 0,6-0,9 - Dobra izolacja

PRZYKŁAD

V = długość 12 m, szerokość 6 m, wysokość 3 m. Objętość pomieszczenia, które ma być ogrzane = 144 m^3
ΔT = temperatura zewnętrzna -5 ^0C; temperatura wymagana w pomieszczeniu +18 ^0C; ΔT = 23 ^0C
k = współczynnik zależny od rodzaju konstrukcji oraz izolacji

$$\frac{12\ m\ \textit{dł.} \times 6\ m\ \textit{szer.} \times 3\ m\ \textit{wys.} \times 23(\Delta T) \times 3{,}5(k)}{860} = 20{,}22\ kW \qquad \frac{V \times \Delta T \times k}{860} = kW$$

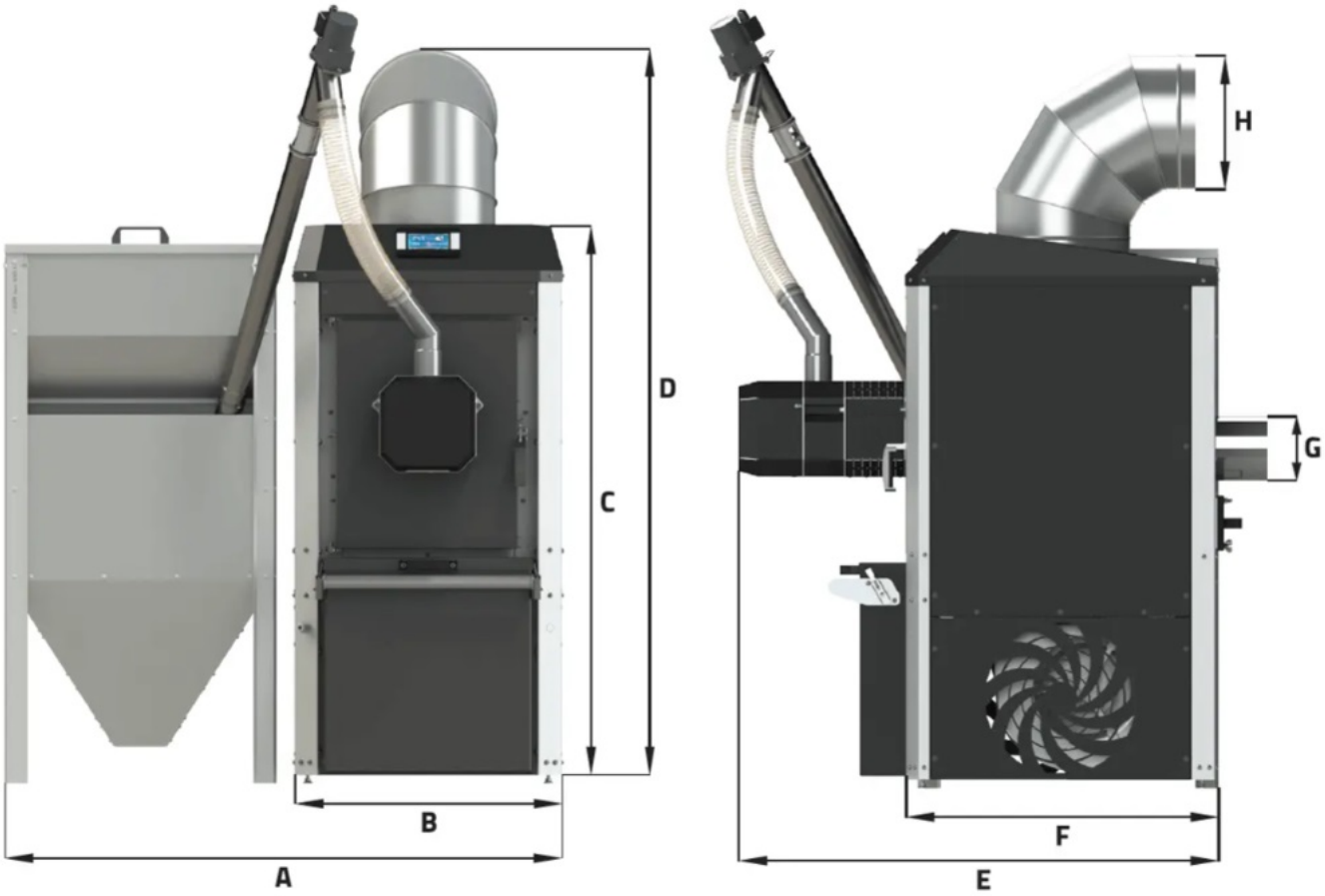

Moc	A	B	C	D	E	F	G	H
9-30 kW	1280 mm	635 mm	1330 mm	1742 mm	1260 mm	735 mm	154 mm	315 mm
15-50 kW	1420 mm	705 mm	1430 mm	1842 mm	1510 mm	935 mm	154 mm	315 mm
28-70 kW	1585 mm	785 mm	1700 mm	2112 mm	1685 mm	965 mm	206 mm	315 mm
30-100 kW	1585 mm	785 mm	1700 mm	2112 mm	2005 mm	1285 mm	206 mm	2 x 315 mm
45-150 kW	1805 mm	1005 mm	1790 mm	2202 mm	2389 mm	1485 mm	206 mm	2 x 315 mm
60-200 kW	1916 mm	1116 mm	1893 mm	2296 mm	2443 mm	1628 mm	324 mm	400 mm
75-250 kW	1916 mm	1116 mm	1893 mm	2296 mm	2793 mm	1978 mm	324 mm	400 mm

parametry techniczne	NAGRZEWNICA POWIETRZA KIPI							
	24kW	30kW	50kW	70kW	100kW	150kW	200kW	250kW
Moc doprowadzona z paliwem (kW)	7,8 - 26,3	9,7 - 33	16,3 – 55,4	22 – 77,6	32,7 – 110,5	49 – 165	66,3 – 224,2	82,2-278,7
Zakres moc (kW)	7,2 - 24	9 - 30	15 - 50	21 – 70	30 – 100	45 - 150	65 - 200	75-250
Klasa emisji wg normy EN 303-5:2012	5	5	5	5	5	5	5	5
Sprawność dla mocy max (%)	91	90,7	90,1	91,2	90,5	91	89,2	89,7
Sprawność dla mocy min (%)	92,8	92,2	92	92,7	91,5	91,8	90,5	91,2
Przepływ ogrzanego powietrza (m^3/h)	2400	3750	3900	7100	7300	10500	10500	22000
Emisja CO przy mocy max (mg/m3)	272	234	421	191	170	120	210	184
Emisja CO przy mocy min (mg/m3)	310	175	230	344	230	280	320	291
Średnica kanału spalinowego (mm)	154			206			324	324
Temperatura spalin dla mocy max. (°C)	170	185	190	187	192	185	217	207
Temperatura spalin dla mocy min. (°C)	115	120	125	128	130	125	142	137
Strumień masy spalin dla mocy max (g/s)								
Strumień masy spalin dla mocy min (g/s)								
Zasilanie elektryczne (V/A)	230/16A					3x400/16A		
Wymagany ciąg spalinowy (Pa)	25-30			30-40				
Min. ilość powietrza potrzebna do prawidłowego spalania paliwa (m^3)								
Rodzaj paliwa	Pellet klasa C1 wg EN 14961-2							
Zużycie paliwa (kg/h)								
Systemy bezpieczeństwa	7							
Graniczna temperatura bezpieczeństwa (°C)	90							
Ilość kanałów dystrybucji ogrzanego powietrza	1	1	1	2	2	2	2	3
	24kW	30kW	50kW	70kW	100kW	150kW	200kW	250kW
Waga (kg)	224	225	295	371	417	589	730	978
Długość podajnika (m)	1,8			2,3			2,8	2,8

Standardowy zestaw zawiera:

- nagrzewnica VENTURA
- palnik obrotowy KIPI
- sterownik z ekranem dotykowym PLUM 920
- zbiornik na pellet **(każda moc nagrzewnicy ma odgórnie przypisaną pojemność zbiornika zgodnie z poniższą grafiką)**

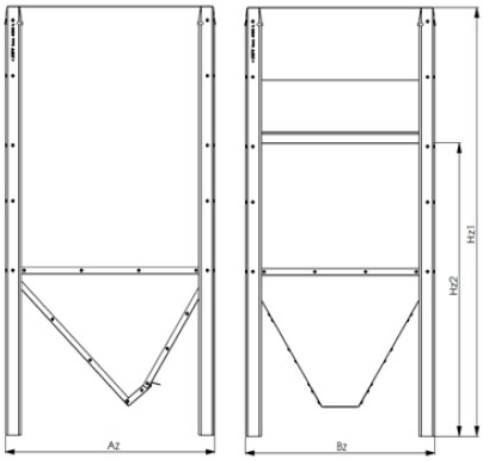

Zasobniki na pellet (mm)					
	30 kW	**50 kW**	**70 kW**	**100 kW**	**150 kW**
Az	715	915	1265	1265	1265
Bz	645	715	800	800	800
Hz1	1282	1382	1652	1652	1742
Hz2	877	939	1142	1142	1232
V (l)	410	570	1130	1130	1130

OPCJE (za dopłatą):

- dodatkowe czujniki
- czujnik zewnętrzny CT6
- automatyczne odpopielanie
- panel pokojowy, dotykowy z termostatem przewodowy
- panel pokojowy, dotykowy z termostatem bezprzewodowy
- zestaw Sonda Lambda
- moduł internetowy

KLIKNIJ TUTAJ BY ZAPOZNAĆ SIĘ Z INSTRUKCJĄ OBSŁUGI I DANYMI TECHNICZNYMI NAGRZEWNICY POWIETRZA VENTURA