Dane aktualne na dzień: 27-11-2026 12:01

Link do produktu: https://neofix.pl/lumo-bio-max-plus-25-kw-kociol-na-pellet-p-6020.html



LUMO Bio Max Plus 25 kW kocioł na pellet

Cena	**16 590,00 zł**
Dostępność	**Dostępny**
Czas wysyłki	**10 dni**
Producent	**LUMO**

Opis produktu

LUMO BIO MAX PLUS 25kW
kocioł na pellet bez zasobnika na pellet

Zbiornik na pellet należy dokupić !

Koszt zbiornika ocynkowanego 350 litrów - 1.399,00 zł
Koszt zbiornika żółtego kompaktowego 246 litrów (jak na zdjęciu) - 2.999,00 zł

LUMO BIO MAX PLUS posiada 5 KLASĘ oraz certyfikat ECODESIGN, dzięki czemu kwalifikuje się do dopłat! A co najważniejsze - przyczynia się do poprawienia jakości powietrza dzięki niskiej emisji spalin!



Kocioł LUMO BIO MAX PLUS – kompaktowy piec na pellet z palnikiem KIPI i zasobnikiem bocznym

LUMO BIO MAX PLUS to nowoczesny, w pełni automatyczny kocioł na pellet drzewny, wyposażony w zaawansowany palnik KIPI oraz boczny zasobnik na paliwo, który idealnie sprawdza się w kotłowniach o ograniczonej przestrzeni. Kompaktowa budowa pozwala na instalację nawet w niewielkich pomieszczeniach bez utraty wydajności.
Dzięki wysokosprawnemu wymiennikowi ciepła, kocioł osiąga wysoką efektywność energetyczną, co przekłada się na niższe zużycie pelletu i oszczędności w ogrzewaniu. Urządzenie wyróżnia się cichą pracą, płynną modulacją mocy oraz wysoką niezawodnością, co sprawia, że jest idealnym wyborem do nowoczesnych systemów grzewczych w domach jednorodzinnych i małych budynkach użytkowych.

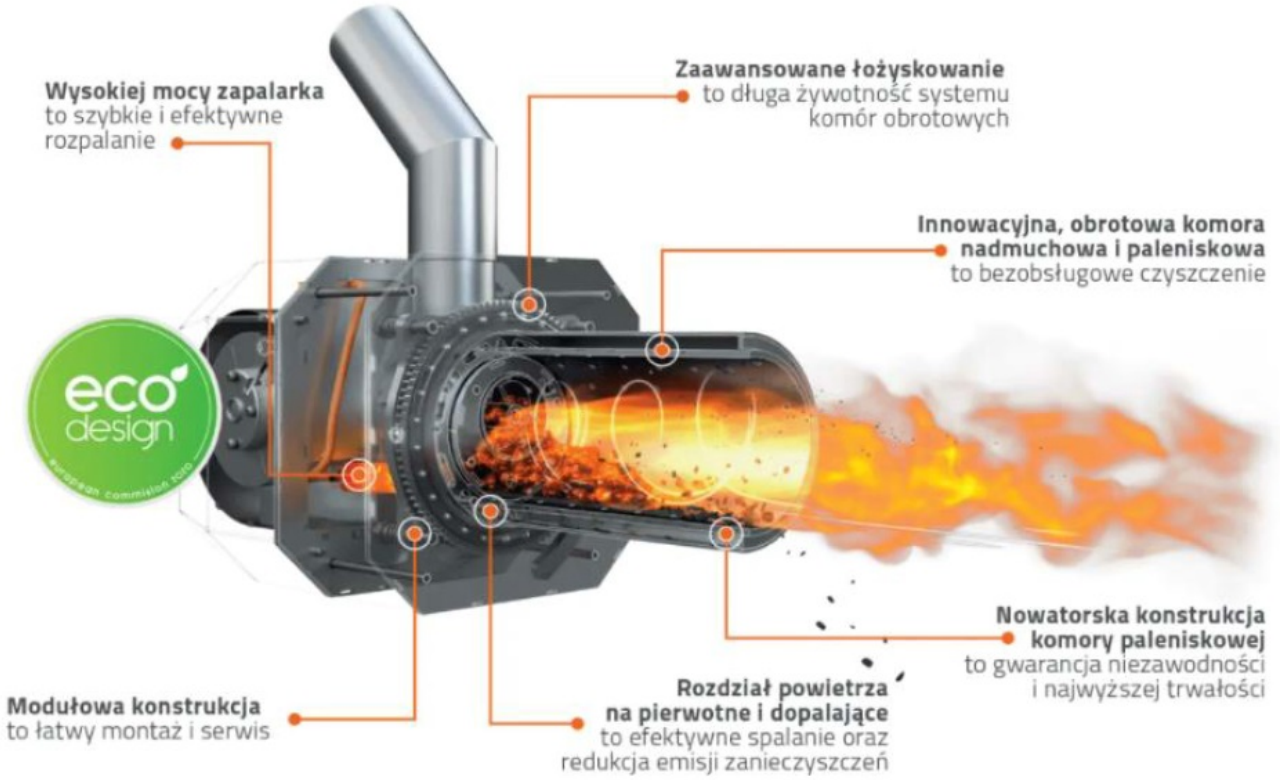

Kocioł LUMO BIO MAX PLUS – dlaczego tak wydajny ?

LUMO Bio Max Plus to energooszczędny kocioł na pellet, którego konstrukcja została oparta na sprawdzonym systemie płomieniówek i komór nawrotnych – tzw. układzie trzyciągowym. Dzięki temu rozwiązaniu urządzenie osiąga wysoką sprawność spalania, minimalizując straty ciepła przez komin, co przekłada się na niższe zużycie paliwa i ekonomiczne ogrzewanie domu.

Wymiennik ciepła oraz komora paleniskowa wykonane są z wysokogatunkowej stali kotłowej z atestem, co zapewnia długą żywotność i odporność na korozję. Przednia część kotła została wyposażona w trójdzielną kryzę, ułatwiającą montaż palnika oraz czyszczenie komory spalania.

Z tyłu znajduje się stalowy czopuch, łączący kocioł z układem spalinowym, a w górnej części zastosowano dużą wyczystkę, która umożliwia szybkie i wygodne czyszczenie wymiennika oraz kanałów płomieniówkowych. Na dole urządzenia umieszczono szufladę na popiół, do której bezpośrednio opadają pozostałości spalania, co znacznie ułatwia codzienną eksploatację i utrzymanie czystości. Solidna konstrukcja i przemyślany układ elementów sprawiają, że **LUMO Bio Max Plus** to niezawodny i funkcjonalny kocioł pelletowy do każdego domu a także firmy.

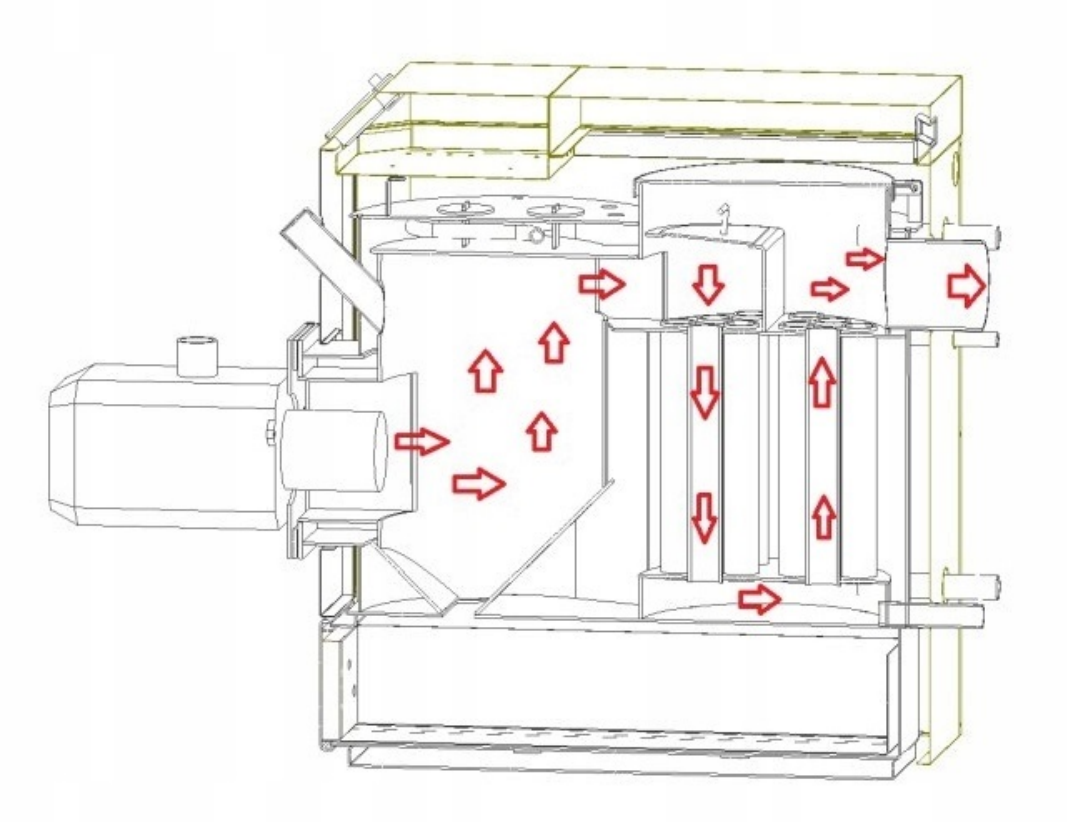

Kocioł LUMO BIO MAX PLUS – najważniejsze zalety:

Ekologiczne ogrzewanie – certyfikaty 5 klasy i Ecodesign gwarantują niską emisję i ochronę środowiska.
Wysoka jakość wykonania – dokładne wykonanie i solidna konstrukcja z atestowanej stali kotłowej.
Palnik KIPI z funkcją samooczyszczania – obrotowa komora spalania zapewnia czystość i wydajność.
Modułowa budowa – łatwy transport, montaż i serwis kotła.
Duży zasobnik na pellet – dla 45kW zalecany 526 litrów, możliwość wyboru innej pojemności
Niska emisja pyłów – spełnia wymagania programów dotacyjnych.
Izolowane drzwiczki – wyłożone ceramiką i sznurem szklanym, dla maksymalnej szczelności.
Inteligentny sterownik ecoMAX860 – możliwość pełnej rozbudowy i obsługi do 5 obiegów grzewczych.
Ekologiczny podajnik pelletu – niezawodna praca i cicha obsługa.
5 lat gwarancji – pewność trwałości i wysokiej jakości.

Opcje dodatkowe:

- panel kotłowy z ekranem w pełni dotykowym
- wężownica schładzająca dla układu zamkniętego
- dodatkowe czujniki
- czujnik zewnętrzny CT6
- panel pokojowy, dotykowy z termostatem przewodowy
- panel pokojowy, dotykowy z termostatem bezprzewodowy
- zestaw Sonda Lambda
- moduł internetowy



Tabela z wymiarami kotła Bio Max Plus:

Parametry	Jednostki	Znamionowa moc kotła [kW]				
		15	20	25	30	45
Zakres mocy cieplnej	kW	4,5-15	6-20	7,5-25	9-30	13,5-45
Pojemność zasobnika paliwa	l	188	214	246	415	526
Wymagany ciąg kominowy	mbar	0,20-0,30				
Temperatura spalin (moc nominalna)	°C	137	154	130	120	115
Sprawność kotła (moc nominalna)	%	92,2-92,6				
Rodzaj paliwa	–	Pellet z wiórotrocin drzewnych φ 6-8 mm. Klasa C1 wg EN 303-5:2012				
Maksymalne ciśnienie pracy	MPa/bar	0,3/3				
Maksymalna temperatura pracy	°C	90				
Średnica króćca wylotu spalin	mm	φ130			φ150	
Średnica króćca zasilania	R"	1 1-4 GW			1 1/2 GW	
Średnica króćca powrotu	R"	1 1/4 GW			1 1/2 GW	
Średnica króćca spustowego	R"	3/4 GW				
Pojemność wodna kotła	l	78	87	97	143	185
Masa kotła bez wody	kg	280	290	305	425	480
Napięcie elektryczne	V/Hz	230/50				
Wysokość kotła	mm	990	1050	1120	1170	1330
Szerokość kotła	mm	575			730	
Szerokość kotła ze zbiornikiem	mm	1140			1460	
Głębokość kotła razem z palnikiem	mm	1350			1580	

Sterownik kotła Bio Max Plus:

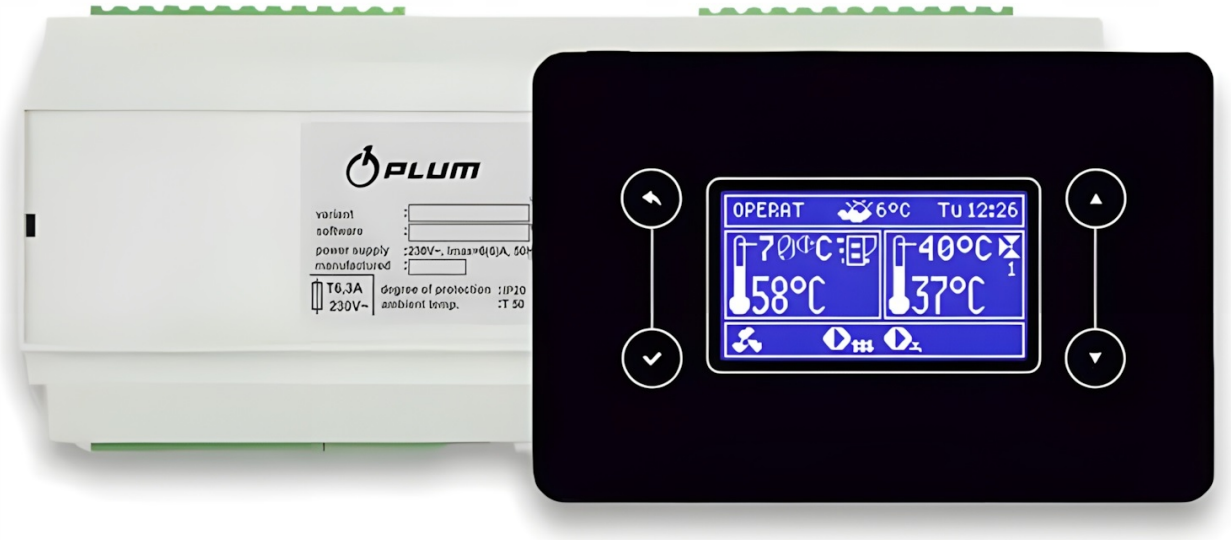
PLUM
variant :
software :
power supply :230V~, Imax=6(6)A, 50H
manufactured :
T6,3A
230V~
degree of protection :IP10
ambient temp. :T 50
OPERAT
6°C
Tu 12:26
7°C
58°C
40°C
1
37°C