Dane aktualne na dzień: 27-11-2026 12:04

Link do produktu: https://neofix.pl/stadler-gt-20kw-kociol-piec-na-zgazowanie-drewna-p-5991.html



STADLER GT 20kW kocioł piec na zgazowanie drewna

Cena	**22 999,00 zł**
Dostępność	**Dostępny**
Czas wysyłki	**24 godziny**
Producent	**STADLER TVT**

Opis produktu

□□STADLER GT 20kW □□

kocioł zgazowujący drewno

□□ STADLER TVT - profesjonalny kocioł na drewno dla wymagających

Kocioł **Stadler TVT – GT** to nowoczesne urządzenie grzewcze, które łączy w sobie wysoką efektywność, prostą obsługę i atrakcyjną cenę. Kocioł STADLER zapewnia wszystkie zalety zaawansowanej **technologii zgazowania drewna**, gwarantując przy tym niezawodność i długą żywotność.

Kotły tej serii wyróżniają się **jednymi z najlepszych parametrów spalania w swojej klasie** – osiągają **sprawność powyżej 90%** przy **minimalnej emisji spalin**. Zastosowanie **komory spalania o pojemności 105 litrów** oraz **systemu przepustnic pierwotnych i wtórnych sterowanych jednym serwomotorem** zapewnia stabilne i czyste spalanie, a tym samym znaczną oszczędność paliwa.

Korpus kotła wykonany jest z **blachy kotłowej o grubości 5 mm**, co gwarantuje trwałość i odporność na wysokie temperatury. Ciężka konstrukcja kotła świadczy o solidności wykonania. **Drzwi otwierane na prawą stronę** ułatwiają obsługę, a **nowoczesny regulator z ekranem dotykowym** umożliwia pełne sterowanie pracą urządzenia – od kontroli obiegu grzewczego, przez ochronę powrotu, po podgrzewanie ciepłej wody użytkowej.
Dzięki **zdalnemu sterowaniu za pomocą aplikacji internetowej** oraz **opcji automatycznego zapłonu paliwa**, obsługa kotła jest niezwykle wygodna i intuicyjna. **5 lat gwarancji na korpus kotła.**

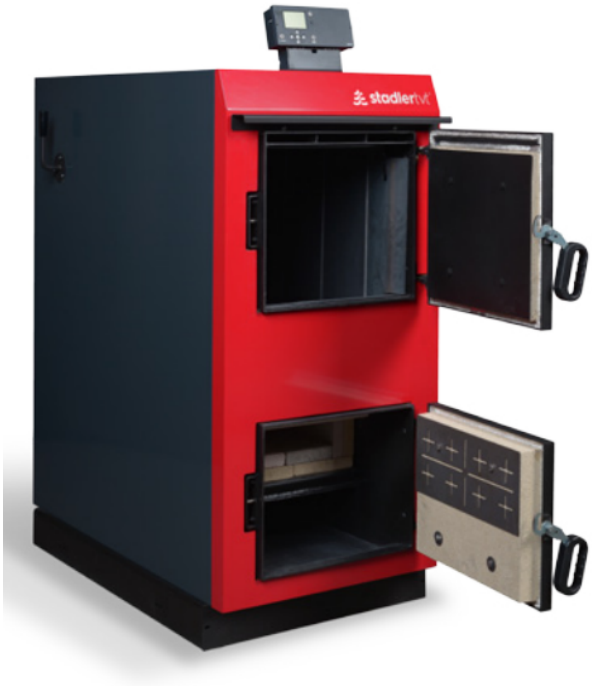







□□ STADLER TVT - przeznaczony do większości budynków

Rodzina kotłów **Stadler** to idealne rozwiązanie do **ekonomicznego ogrzewania domów jednorodzinnych oraz mniejszych obiektów użytkowych** o powierzchni do **500 m²**. Urządzenia te zostały zaprojektowane z myślą o użytkownikach, którzy oczekują **wydajnego, ekologicznego i komfortowego ogrzewania**.

Co istotne, **w kotle STADLER GT** zastosowano **ruchomy wylot spalin.** Istnieje możliwość **ustawienia czopucha prosto do tyłu, lub od razu do góry!** To rozwiązanie pozwala odpowiednio ustawić kocioł w ciasnych kotłowniach.

Dzięki zastosowaniu technologii **zgazowania drewna**, proces spalania jest wyjątkowo efektywny – **kontrolowane poprzez Sondę Lambdę doprowadzanie tlenu** i **spalanie przez dyszę palnikową w komorze dopalania** pozwala uzyskać maksymalną ilość energii z każdego kawałka drewna. To przekłada się nie tylko na wysoką sprawność, ale także na mniejsze zużycie paliwa i dłuższą żywotność urządzenia.

Dla optymalnej pracy systemu zaleca się zastosowanie **zbiornika akumulacyjnego (bufora ciepła)**, który zwiększa wydajność i komfort użytkowania. Wymagana pojemność bufora dla kotła 25kW: 1000-3000 litrów.



STADLER GT - duża komora załadunkowa na drewno i żeliwna dysza

Górna komora załadunkowa na drewno jest **otoczona odpornymi panelami z INOX**, które chronią ją przed osadzaniem się smoły, co gwarantuje lepszą sprawność kotła oraz wydłużoną trwałość eksploatacyjną. Dysza palnikowa jest precyzyjnie wykonana z **żeliwa stopowego z dodatkiem chromu**, co zapewnia długą żywotność.

Dolna komora spalania wykonana jest z **materiału odpornego na wysokie temperatury i ognioodpornego (tzw. beton)**. Te główny atuty zapewniają najniższą całkowite spalanie drewna, niską emisję spalin oraz długą żywotność kotła.

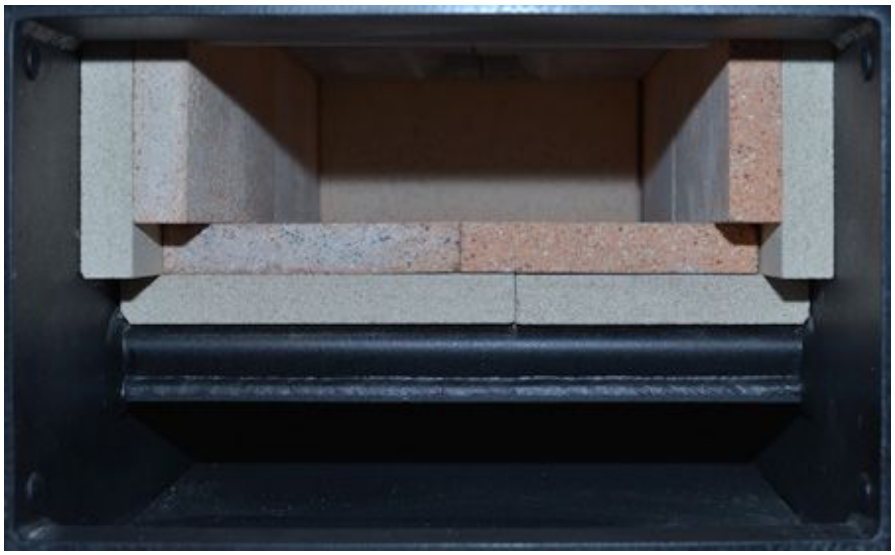



STADLER GT - wymiennik ciepła z możliwością łatwego czyszczenia

Kocioł jest standardowo wyposażony w **półautomatyczny system czyszczenia wymiennika.**
Za pomocą rączki możemy na bieżąco utrzymać urządzenie w czystości a to pomaga uzyskać lepszą sprawność naszego kotła !



STADLER GT - nowoczesny kocioł z Sondą Lambda i regulowanym wentylatorem

Sonda lambda, czujnik temperatury oraz regulowany silnik wentylatora umożliwiają precyzyjne doprowadzanie tlenu do paliwa, co pozwala na spalanie różnych gatunków i jakości drewna. Specjalne **siłowniki Belimo** (w modelu GT 1 szt) odpowiadające za precyzyjną kontrolę powietrza pierwotnego i wtórnego.



STADLER GT - nowoczesny sterownik BXD 20

Przyjazny dla użytkownika system sterowania urządzeniami Stadler **z ekranem dotykowym zapewnia pełną kontrolę nad procesem spalania.**
Regulator umożliwia sterowanie jednym obiegiem grzewczym, ochronę powrotu oraz podgrzewanie ciepłej wody użytkowej (możliwość dołożenia rozszerzenia dla kolejnych obiegów grzewczych).
Sterowanie kotłem Stadler jest również możliwe zdalnie – **za pomocą aplikacji internetowej**.



STADLER GT z automatyczą zapapalarką drewna

Kotły **STADLER GT oraz TR** jako jedne z nielicznych na rynku **umożliwiają automatyczne zapalanie drewna !** Kocioł można zamówić od razu z zapalarką lub domówić zapalarkę w poźniejszym czasie.

STADLER GT - najważniejsze zalety

 najwyższa sprawność przy najniższej emisji spalin,
 kocioł wykonany z solidnych materiałów
 konieczność załadunku paliwa tylko raz lub dwa razy dziennie,
 łatwe czyszczenie,
 do 30% mniejsze zużycie drewna,
 minimalna ilość popiołu,
 automatyczne sterowanie przepustnicą powietrza pierwotnego i wtórnego dzięki siłownikom Belimo.
 aktywna regulacja z sondą lambda oraz płynna regulacja pracy wentylatora,
 długa żywotność,
 możliwość zaprogramowania automatycznego rozpalania (opcja , koszt ok 1500zł)
 nowoczesny regulator kotła z ekranem dotykowym, umożliwiający sterowanie jednym obiegiem grzewczym, ochroną powrotu i podgrzewaniem ciepłej wody użytkowej,
 możliwość zdalnego sterowania za pomocą aplikacji internetowej.

STADLER GT - dane techniczne

 Moc kotła - 20 kW
 Wysokość - 136 cm
 Szerokość całkowita - 64 cm
 Długość - 136 cm
 Długość z otwartymi drzwiami - 176 cm
 Wymiary drzwi załadowczych - 40x35 cm
 Głębokość komory załadunkowej - 55 cm
 Pojemność komory załadowczej - 105 litrów
 Maksymalna temperatura zasilania - 95 °C
 Pojemność wodna kotła - 132 litry
 Waga kotła - 585 kg
 Max.dop.ciśnienie robocze - 3,0 Bar
 Średnica zasilania i powrotu - 5/4"
 Wymagany ciąg spalin - 13 Pa

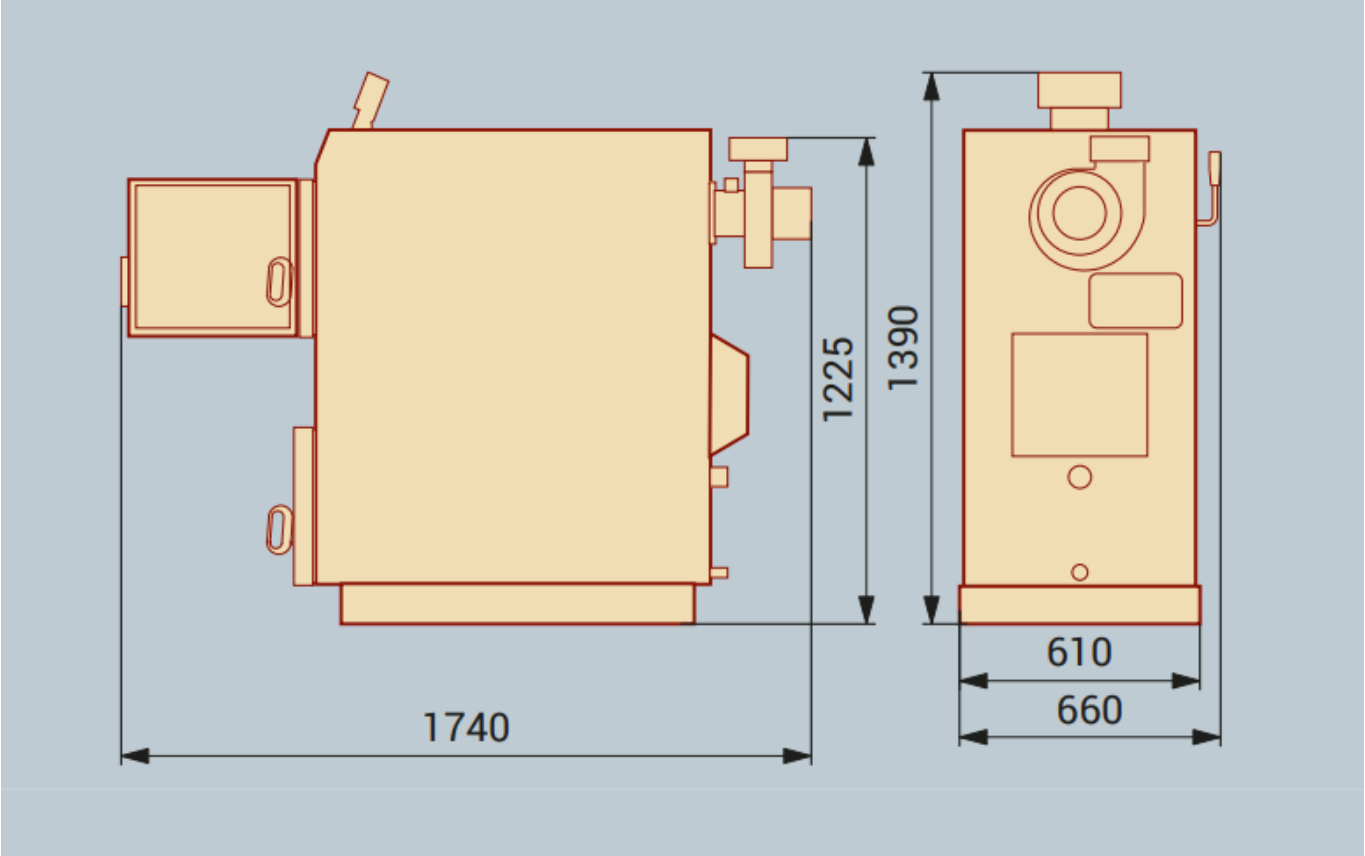
1225
1390
610
660
1740