Dane aktualne na dzień: 27-11-2026 12:03

Link do produktu: https://neofix.pl/stadler-tr-30kw-kociol-piec-na-zgazowanie-drewna-p-6107.html



STADLER TR 30kW kocioł piec na zgazowanie drewna

Cena	**34 999,00 zł**
Dostępność	**Dostępny**
Czas wysyłki	**24 godziny**
Producent	**STADLER TVT**

Opis produktu

STADLER TR 30kW

kocioł zgazowujący drewno

STADLER TR - kocioł na drewno premium dla najbardziej wymagających

Kocioł **Stadler TVT - TR** to urządzenie grzewcze premium, które łączy w sobie wysoką efektywność, prostotę obsługi i najwyższą jakość wykonania. Kocioł STADLER zapewnia wszystkie zalety zaawansowanej **technologii zgazowania drewna**, gwarantując przy tym niezawodność i długą żywotność.

Kotły tej serii wyróżniają się **jednymi z najlepszych parametrów spalania w swojej klasie** – osiągają **sprawność powyżej 90%** przy **minimalnej emisji spalin**. Zastosowanie **komory spalania o pojemności 150 litrów** dla mocy kotła 25kW czyni go kotłem o największej komorze załadowczej na rynku ! Dzięki **systemowi przepustnic pierwotnych i wtórnych sterowanych dwoma siłownikami** zapewnia stabilne i czyste spalanie, a tym samym znaczną oszczędność paliwa.

Korpus kotła wykonany jest z **blachy kotłowej o grubości 7 mm !** To gwarantuje trwałość i odporność na wysokie temperatury. Ciężka konstrukcja kotła świadczy o solidności wykonania. **Drzwi otwierane na prawą lub lewą stronę** ułatwiają obsługę. Nowoczesny **regulator z ekranem dotykowym** umożliwia pełne sterowanie pracą urządzenia – od kontroli obiegu grzewczego, przez ochronę powrotu, po podgrzewanie ciepłej wody użytkowej.
Dzięki **zdalnemu sterowaniu za pomocą aplikacji internetowej** oraz **opcji automatycznego zapłonu paliwa**, obsługa kotła jest niezwykle wygodna i intuicyjna. **5 lat gwarancji na korpus kotła.**

STADLER TVT - przeznaczony do większości budynków

Rodzina kotłów **Stadler TVT TR** to nowoczesne rozwiązanie do wydajnego i ekonomicznego ogrzewania domów jednorodzinnych oraz obiektów użytkowych o powierzchni do 500 m². Kocioł TR został zaprojektowany z myślą o użytkownikach, którzy oczekują niezawodności, wysokiej sprawności oraz komfortu codziennej eksploatacji.

Kocioł **Stadler TVT TR** charakteryzuje się przemyślaną konstrukcją ułatwiającą montaż nawet w ograniczonej przestrzeni kotłowni. Solidne wykonanie oraz intuicyjna obsługa sprawiają, że urządzenie doskonale **sprawdza się zarówno w nowych instalacjach, jak i przy modernizacji istniejących systemów grzewczych.**

Dzięki zastosowaniu technologii zgazowania drewna, **proces spalania przebiega w sposób kontrolowany i bardzo efektywny**. Precyzyjne dozowanie powietrza oraz dopalanie gazów drzewnych w komorze spalania pozwala uzyskać maksymalną ilość energii z paliwa, co przekłada się na wysoką sprawność, niższe zużycie drewna oraz ograniczoną emisję zanieczyszczeń.

Dla zapewnienia optymalnej pracy oraz najwyższego komfortu użytkowania zaleca się współpracę kotła STADLER TVT TR z dużym zbiornikiem akumulacyjnym, który zwiększa wydajność i komfort użytkowania. Wymagana pojemność bufora dla kotła TR 25kW: 1500-3000 litrów (tutaj znajdziesz ofertę buforów).



STADLER TR - komora załadunkowa 150 litrów oraz żeliwna dysza

Górna komora załadunkowa na drewno jest **otoczona odpornymi panelami z INOX**, które chronią ją przed osadzaniem się smoły, co gwarantuje lepszą sprawność kotła oraz wydłużoną trwałość eksploatacyjną. Dysza palnikowa jest precyzyjnie wykonana z **żeliwa stopowego z dodatkiem chromu**, co zapewnia długą żywotność.

Dolna komora spalania wykonana jest z **materiału odpornego na wysokie temperatury i ognioodpornego.** Te główny atuty zapewniają najniższą całkowite spalanie drewna, niską emisję spalin oraz długą żywotność kotła.



STADLER TR najważniejsze zalety

 Komora paleniskowa o pojemności 150 litrów ! Największa na rynku pojemność umożliwia załadunek dużej ilości drewna, co przekłada się na dłuższy czas pracy bez potrzeby dokładania paliwa. **Długość polan 50cm.**
 Przekątna komora spalania. Zapewnia efektywne zgazowanie drewna i dokładne dopalanie gazów drzewnych, zwiększając sprawność i redukując emisję spalin.
 System automatycznego doprowadzenia powietrza Sonda Lambda. Dwa serwomotory (siłowniki Belimo) precyzyjnie sterują ilością powietrza pierwotnego i wtórnego, gwarantując stabilne i czyste spalanie.
 Regulator kotła z ekranem dotykowym. Intuicyjny sterownik zarządza pracą kotła, reguluje temperaturę powrotu oraz kontroluje jeden obieg grzewczy.
 Zdalne sterowanie online (opcja). Możliwość monitorowania i regulacji pracy kotła z dowolnego miejsca za pomocą aplikacji internetowej.
 Solidny korpus kotła. Wykonany z 7-milimetrowej blachy kotłowej, zapewnia wysoką trwałość, odporność na temperaturę i długą żywotność urządzenia.
 Automatyczna zapalarka (opcja). Możliwość dołożenie automatycznej zapalarki na drewno, rzadkość w gamie kotłów na zgazowanie.

STADLER TR dodatkowe opcje

 Układ ochrony powrotu laddomat - 1.989,00 zł (zobacz ofertę Laddomatów)
 Moduł dodatkowych obiegów grzewczych - 3.149,00 zł
 Automatyczna zapalarka - 1299,00 zł
 Bufor ciepła (zobacz ofertę buforów)

Przekrój kotła Stadler TR:

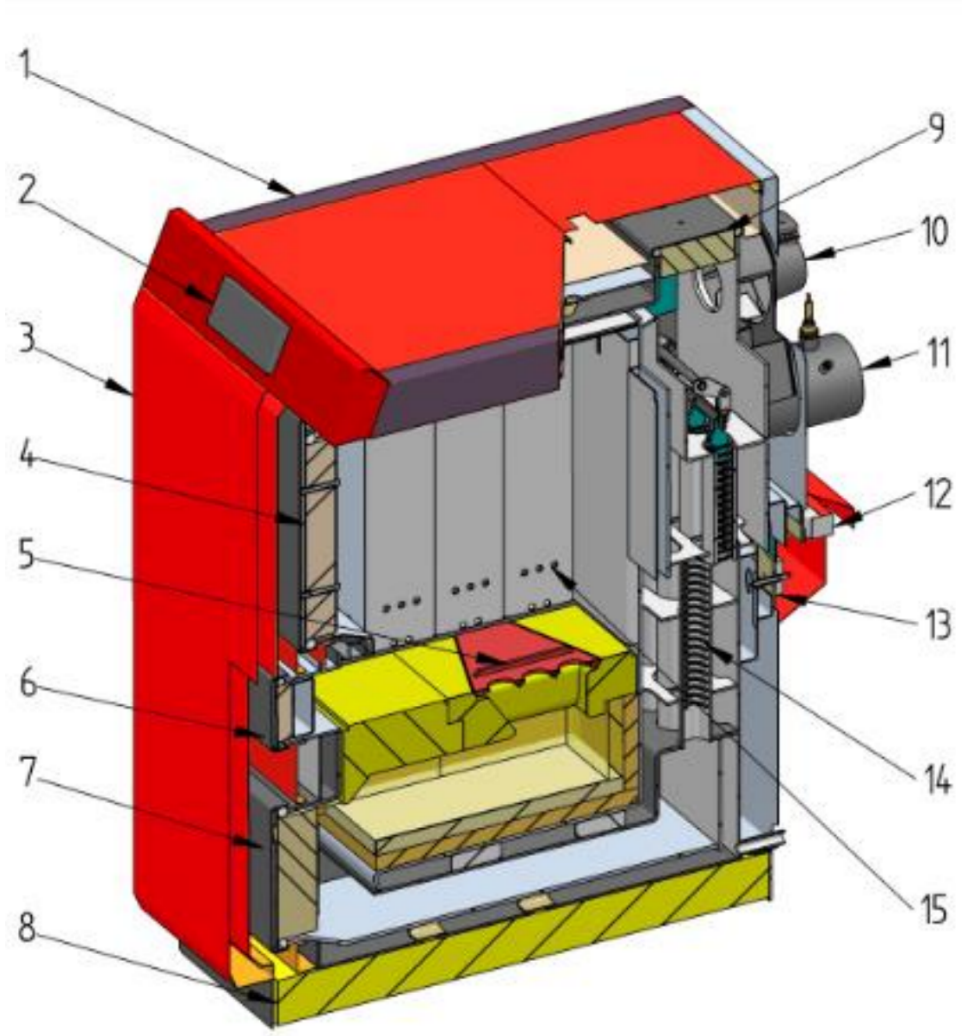

1. Poszycie z izolacją
2. Sterowanie kotłem
3. Drzwi zewnętrzne
4. Drzwi załadunkowe
5. Odlewana dysza spalania
6. Drzwi przeciwpożarowe
7. Czyszczenie drzwi

9 Pokrywa czyszcząca wymiennika
10. wentylator kominowy
11 Podłączenie komina
12. silnik na powietrze pierwotne
13. silnik powietrza wtórnego
14. mechanizm czyszczący z turbolatorami
15. listwy ochronne

□□ STADLER TR wymiary:

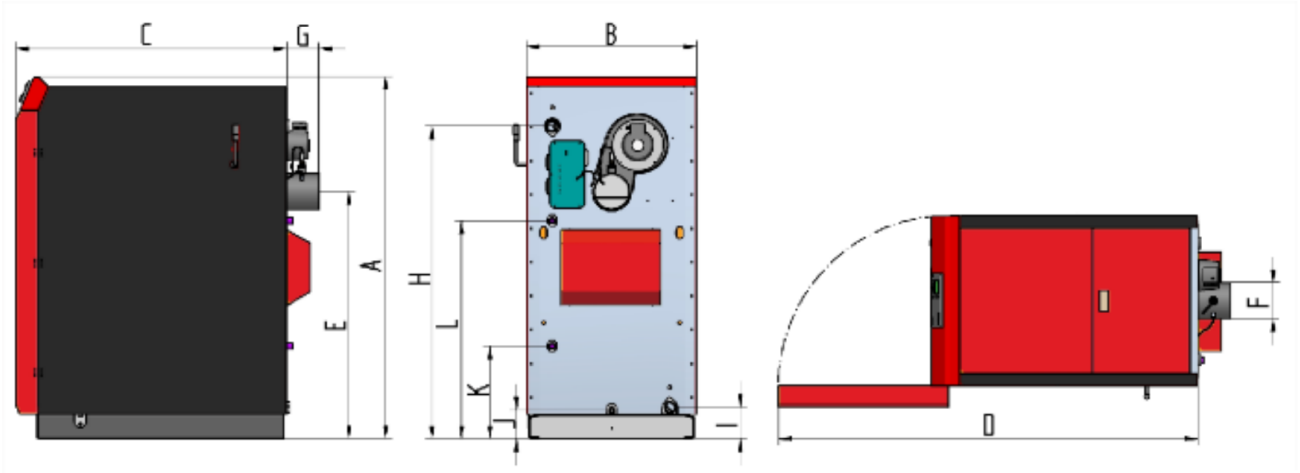

Opis	Poz.	TR 20	TR 25	TR 30
Wysokość kotła	A	1506 mm		
Szerokość bojlera bez uchwytu bojlera (z uchwytem bojlera)	B	695 mm (750 mm)		
Długość kotła	C	1106 mm		
Długość bojlera z otwartymi drzwiczkami	D	1713 mm		
Wysokość przyłącza komina	E	1009 mm		
Średnica złącza komina	F	150 mm		
Długość komina z wentylatorem	G	133 mm		
Wysokość kanału podnoszącego	H	1276 mm		
Wysokość kanału powrotnego	I	128 mm		
Wysokość napełniania, wysokość opróżniania	J	118 mm		
Wysokość pionu zabezpieczającego wymiennika ciepła	L	890 mm		
Wysokość kanału powrotnego zabezpieczającego wymiennika ciepła	K	378 mm		

□□ STADLER TR parametry techniczne :

Typ kotła	TR 20	TR 25	TR 30
Producent / marka	Metallum Zorman d.o.o. / STADLER TVT		
Klasa efektywności energetycznej	A+		
Wskaźnik efektywności energetycznej	119	119	120
Sezonowa efektywność energetyczna	81 %	81 %	81 %
Dane dotyczące mocy kotła (zgodnie z normą EN 303-5)			
Znamionowa moc cieplna	19,7 kW	25,5 kW	31,2 kW
Obszar działania	10-19,7 kW	12-25,5 kW	15-31,2 kW
Sprawność kotła przy mocy znamionowej	92,7 %	92,5 %	92,2 %
Pobór mocy przy pełnej mocy	36 W	45 W	53 W
Podłączenie elektryczne (napięcie, częstotliwość, bezpiecznik)	230 V, 50 Hz, 10 A		
Informacje ogólne			
Klasa kotła (zgodnie z normą EN 303-5)	5		
Maksymalne ciśnienie robocze	3 pasek		
Maksymalna temperatura pionu	95 °C		
Minimalna temperatura kanału powrotnego	55 °C		
Ilość wody w bojlerze	193 l		
Pojemność przestrzeni ładunkowej	150 l		
Wymiary otworu drzwi ładunkowych	430 x 405 mm		
Masa kotła	720 kg		
Wymagane paliwo	Kłody - typ A1 (zgodnie z normą EN 303-5)		
Czas spalania jednego tankowania wymaganego paliwa	Buk: do 9 h	Buk: do 9 h	Buk: do 8 godzin
Zalecana pojemność bufora	1250 l	1500 l	2000 l
Dane do obliczeń komina (EN 13384-1)			
Temperatura spalin przy mocy znamionowej	140 °C	140 °C	140 °C
Temperatura spalin przy minimalnej mocy	120 °C	120 °C	120 °C
Moc znamionowa	0,013 kg/s	0,014 kg/s	0,016 kg/s
Minimalna moc	0,010 kg/s	0,011 kg/s	0,012 kg/s
CO_2 przy mocy znamionowej	15 %	15 %	15 %
CO_2 przy minimalnej mocy	14,5 %	14,5 %	14,5 %
Minimalne podciśnienie w kominie	10 Pa		
Średnica przyłącza komina	150 mm		
Wysokość podłączenia komina	1009 mm		
Szczegóły podłączenia do systemu grzewczego			
Przewód podnoszenia i powrotu (gwint wewnętrzny)	R 5/4 "		
Wymiennik bezpieczeństwa (gwint zewnętrzny)	R 3/4"		
Napełnianie i opróżnianie (gwint wewnętrzny)	R 1/2"		
Zalecana instalacja	DN 32		
Wodoodporność przy mocy znamionowej ΔT = 10 K	16 Pa	18 Pa	20 Pa
Minimalny przekrój wlotu świeżego powietrza	> 150 cm²		