Dane aktualne na dzień: 27-11-2026 12:12

Link do produktu: https://neofix.pl/windhager-biowin-2-lite-21-kw-kociol-na-pellet-ze-zbiornikiem-200kg-p-6241.html



WINDHAGER BioWIN 2 Lite 21 kW kocioł na pellet ze zbiornikiem 200kg

Cena	**36 481,00 zł**
Dostępność	**Dostępny**
Czas wysyłki	**24 godziny**
Producent	**WINDHAGER**

Opis produktu

Kocioł na pellet WINDHAGER BioWIN 2 Lite 21kW + zbiornik na pellet 200kg

Kotły WINDHAGER BioWIN spełniają wymogi Klasy 5 oraz EcoDESIGN, dzięki temu podlegają podwyższonemu dofinansowaniu z programu Czyste Powietrze !



Kocioł WINDHAGER BioWIN – sprawdzona technologia kotłów na pellet od 1999 r.

Kocioł na pellet **Windhager BioWIN** to efekt ponad **25 lat doświadczenia** w produkcji nowoczesnych, automatycznych systemów grzewczych. Jego historia sięga 1999 roku, kiedy firma Windhager zaprezentowała pierwszy seryjnie produkowany kocioł pelletowy PMX. **Obecna, piąta generacja kotła BioWIN**, łączy najlepsze sprawdzone rozwiązania z nowoczesną technologią. To **niezawodne, ekologiczne i wydajne źródło ciepła**, które idealnie sprawdzi się w domach jednorodzinnych i obiektach użytkowych. Dzięki ciągłemu rozwojowi i testowaniu, **BioWIN** gwarantuje **wysoką efektywność spalania, niskie zużycie pelletu i bezobsługową pracę** przez wiele lat.



Kocioł WINDHAGER BioWIN – całkowicie bezobsługowy !

Kocioł **BioWIN** to nowoczesne, **w pełni automatyczne urządzenie grzewcze na pellet**, które nie wymaga ręcznej regulacji parametrów spalania. Dzięki **inteligentnemu systemowi sterowania** (własnej produkcji), kocioł samodzielnie dostosowuje pracę podajnika i wentylatora, zapewniając **optymalną wydajność i niskie zużycie paliwa** przez całą dobę. Użytkownik zyskuje pełen komfort i bezpieczeństwo bez potrzeby eksperymentowania z ustawieniami. **Przyjazny interfejs** informuje o czasie do kolejnego czyszczenia czy ilości pozostałego pelletu. **Automatyczny system czyszczenia wymiennika i palnika** minimalizuje potrzebę serwisowania, a opatentowane rozwiązania zapewniają bezproblemową pracę nawet przy pellecie o zmiennej jakości.
To idealne rozwiązanie dla osób szukających **ekologicznego, bezobsługowego i wysoce wydajnego ogrzewania. Obsługa kotła Windhager BioWIN** sprowadza się jedynie do ustawienia programu grzewczego – wystarczy określić, w które dni tygodnia i o jakich godzinach ma być utrzymywana konkretna temperatura w pomieszczeniach. Dzięki temu użytkownik zyskuje maksymalny komfort i pełną kontrolę nad ogrzewaniem, bez konieczności codziennego nadzoru.

Kocioł BioWIN – kompaktowe wymiary, idealny do małych kotłowni

Kocioł **Windhager BioWIN** to jedno z najbardziej kompaktowych rozwiązań na rynku pelletowych urządzeń grzewczych – **zajmuje mniej niż 1,5 m²** (wraz z minimalnymi odstępami montażowymi). Dzięki możliwości zmiany kierunku wyprowadzenia spalin (do góry lub do tyłu) oraz elastycznemu ustawieniu przewodu (do 3 metrów długości), urządzenie można łatwo dopasować do każdej kotłowni. Modułowa dostawa w kilku paczkach ułatwia transport i instalację bez ryzyka uszkodzeń.

Kocioł na pellet WINDHAGER – legendarny palnik i zapalarka

Kocioł **BioWIN 2 Lite** wyposażony jest w opatentowaną zapalarkę, która – podobnie jak palnik ze stali szlachetnej – cechuje

się niezwykłą trwałością i odpornością. Jej unikalna konstrukcja oparta na dwóch elementach grzewczych w kształcie litery U umożliwia ekspresowe i skuteczne rozpalanie pelletu bez nadmiernego obciążenia cieplnego.
W odróżnieniu od standardowych rozwiązań, **zapalarka Windhager** umieszczona jest poza komorą spalania, co eliminuje ryzyko przegrzania i znacząco wydłuża jej żywotność. Dzięki temu użytkownik może cieszyć się niezawodnym zapłonem przez wiele lat bez potrzeby wymiany tego elementu.
Zarówno zapalarka, jak i palnik, nie są traktowane jako części eksploatacyjne – **objęte są pełną gwarancją producenta Windhager**, co podkreśla jakość i niezawodność technologii austriackiego producenta.



Kocioł WINDHAGER BioWIN – główne zalety ⚙

⚙ Najwyższe bezpieczeństwo i dopracowana konstrukcja – testowany przez lata w nowoczesnych laboratoriach
 Inteligentny sterownik zarządzający – automatyczna kontrola procesu 24/7, bez ingerencji użytkownika
 Wytrzymały palnik LowDust – stal nierdzewna + żeliwo, czyste spalanie i niski poziom emisji
 Unikalna, opatentowana zapalarka – cicha, trwała i bezserwisowa, objęta gwarancją
♻ Automatyczne czyszczenie wymiennika ciepła – mniej pracy, więcej wydajności
 Dwu-zasuwowy system czyszczenia palnika – skuteczne działanie nawet przy pelletach niskiej jakości
 Dopalanie gazów – większa efektywność i mniejsze zużycie paliwa
 Uniwersalne podłączenie kominowe – od góry lub z tyłu, pełna elastyczność
 Rzadkie przeglądy serwisowe – co 2 lata lub 16 ton pelletu
 Kompaktowy rozmiar – zajmuje mniej niż 1,5 m², idealny do małych kotłowni
 Łatwy transport – dostarczany w częściach, bez problemu zmieści się w wąskich przejściach
⚡ Szybka instalacja – intuicyjny montaż bez ryzyka uszkodzeń
 5-letnia gwarancja na wszystkie komponenty – niezawodność i spokój na lata

Wyposażenie dodatkowe :

Podstawowy moduł obiegowy (sterowanie 2 mieszanych obiegów grzewczych + cwu + cyrkulacja z czujnikami pogodowym, 1x czujnikiem mieszacza, czujnikiem cwu) - **4015 zł** **promocja: 1zł**
Moduł internetowy do sterowania zdalnego **promocja: 1 zł**
Rozszerzający moduł obiegowy (sterowanie 2 mieszanych obiegów grzewczych + cwu + cyrkulacja (bez czujników) - **3788 zł**
Moduł ładowania bufora kotłem automatycznym (B-PLM) - 2551 zł
Sterownik Master Touch (MB Touch) - 3788 zł
Sterownik pokojowy Easy (TC Easy) - 1095 zł
Czujnik cwu,bufora, kotła - 148 zł
Termostat bezpieczeństwa obiegu podłogowego - 166 zł

BioWIN 2 Lite budowa kotła

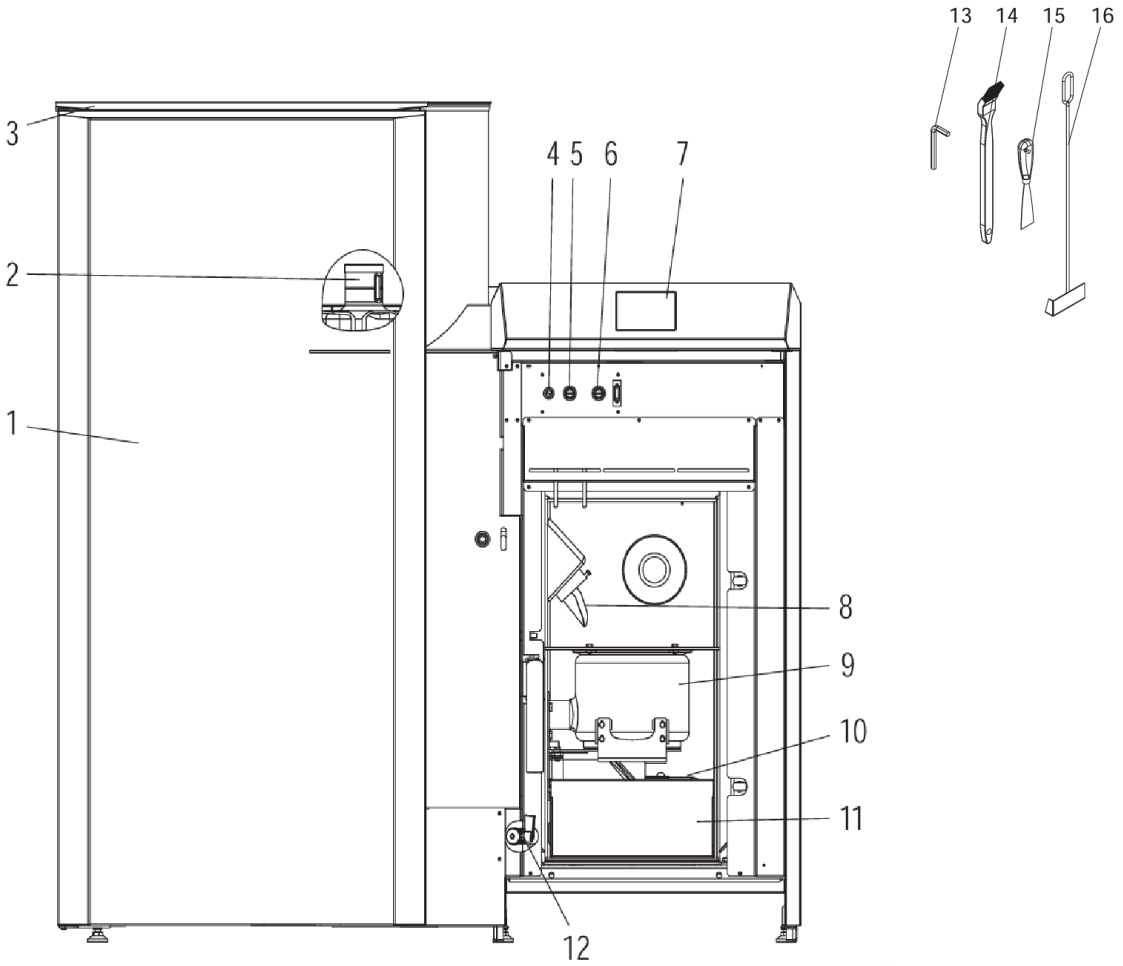

1..... Zasobnik pelletu
2..... Zbiornik na wodę dla zabezpieczenia p.poż. (za zasobnikiem paliwa)
3..... Pokrywa napełniania zasobnika paliwa
4..... Bezpiecznik główny T 6.3 A
5..... Termostat bezpieczeństwa (STB) podajnika
6..... Termostat bezpieczeństwa (STB) kotła
7..... Jednostka sterująca InfoWINPLUS
8..... Rura podawcza
9..... Palnik
10..... Drzwiczki tylnego popielnika
11..... Szuflada na popiół
12..... Zawór spustowy2
13..... Pędzel do czyszczenia1
14..... Szpachelka1
15..... Klucz imbusowy
16..... Skrobak1

[1] Wyposażenie dodatkowe (opcjonalne), zestaw czyszczący BWL 001
[2] Wyposażenie dodatkowe (opcjonalne), zawór spustowy BWL 002

BioWIN 2 Lite parametry techniczne:

Kocioł na pellety BioWIN lite	Jednostka		BW 102	BW 152	BW 212	BW 262
Klasa kotła według EN 303-5:2012			5			
Tryb pracy kotła			Kocioł podciśnieniowy; tradycyjny (niekondensacyjny); wentylator wyciągowy			
Rodzaj paliwa		Dopuszczalne	Pellety według EN ISO 17225-2 A1, Ø 6 mm, długość: 10 – 40 mm			
Zawartość wody w paliwie	%	Dopuszczalne	⩽10			
Znamionowa moc cieplna	kW		10,5	15	21	25,9
Nominal thermal output range	kW	70/50 °C	3,0 – 10,5	4,3 – 15,0	6,0 – 21,0	7,6 – 25,9
Temperatura gazów spalinowych - obciążenie nominalne (pod presj)	Pa	Obciążenie częściowe Obciążenie nominalne	-20 do 0 -20 do -5		-20 do 0 -20 do -5	
Pojemność wodna kotła	l		39		47	
Opór hydrauliczny	mbar	ΔT = 20 °K ΔT = 10 °K	1,0 3,6	2,1 7,6	3,9 14,3	5,8 21,5
Zakres regulacji temperatury kotła	°C		60 – 75 (85) [1]			
Temperatura wody powrotnej	°C	min.	20 [2]			
Bezpiecznik elektryczny, kabel zasilający	A		13 (bezpiecznik)			
Średni poziom ciśnienia akustycznego Lp, A w odległości 1 m	dB	Obciążenie znamionowe kotła	45,3	45,7	46,1	46,5
Pojemność zasobnika na pellet	kg	BWL 102–262 BWL 102–262 L	107 200			
Całkowita waga netto	kg	BWL 102–262 BWL 102–262 L	247 300		269 322	
Wymiary szer. x gł. x wys.	mm	BWL 102–262 BWL 102–262 L	1075 x 710 x 1453 1422 x 710 x 1470		1075 x 780 x 1453 1422 x 780 x 1470	
Pozostałe wymiary i ciężary patrz Instrukcja instalacji						
Wartości podano na podstawie badania typu; jednostka badawcza: TÜV SÜD Munich, nr raportu: C6–C8 1358-00/19 z dnia 02.05.2019						
Wydajność spalania η_F $(100-q_A-q_U-q_F)$	%	Obciążenie częściowe / obciążenie nominalne	97,8 / 96,6	97,6 / 96,3	97,4 / 95,7	97,3 / 95,7
Sprawność kotła η_W	%	Obciążenie nominalne	93,2	93,3	93,6	93,3
Temperatura spalin	°C	Obciążenie częściowe / obciążenie nominalne	52 / 82	55 / 89	60 / 101	62 / 102
Emisje dotyczące sezonowego ogrzewania pomieszczeń	mg/m_N^3 (10 % O_2)	CO	131	116	193	90
		NO_X	169	169	169	158
		OGC	3	3	1	1
		Cząstki stałe	18	18	18	17
Zużycie energii elektrycznej przez kocioł na pellety:						
Maksymalne zużycie dla zapłonu	W		1054			
Proces zapłonu	Wh		128			
Energia pomocnicza Q_{min}/Q_N	W	Obciążenie częściowe / obciążenie nominalne	18 / 34	20 / 39	23 / 47	26 / 53
Praca w trybie bezczynności (czuwanie)	W		9			

[1] Tylko w przypadku działania bufora
[2] W fazie rozpalania minimalna temperatura wody powrotnej wynosi 15 °C (tryb obniżenia / tryb grzewczy)