Dane aktualne na dzień: 27-11-2026 12:12

Link do produktu: https://neofix.pl/windhager-biowin-2-touch-klassik-10-kw-kociol-na-pellet-z-zasobnikiem-100-kg-p-6143.html



WINDHAGER BioWIN 2 Touch Klassik 10 kW kocioł na pellet z zasobnikiem 100 kg

Cena	**45 620,00 zł**
Dostępność	**Dostępny**
Czas wysyłki	**24 godziny**
Producent	**WINDHAGER**

Opis produktu

Kocioł na pellet z zasobnikiem 100 kg
WINDHAGER BioWIN 2 Touch Klassik 10kW

Kotły WINDHAGER BioWIN spełniają wymogi Klasy 5 oraz EcoDESIGN, dzięki temu podlegają podwyższonemu dofinansowaniu z programu Czyste Powietrze!

Firma **Windhager** od ponad stu lat tworzy nowoczesne systemy grzewcze, łącząc **innowacyjną technologię z niezawodnością i komfortem użytkowania**. Dzięki konsekwentnemu rozwojowi marka stała się jednym z liderów europejskiego rynku odnawialnych źródeł ciepła. Produkcja odbywa się wyłącznie w Austrii, a jakość urządzeń regularnie potwierdzają niezależne instytuty badawcze.

BioWIN 2 Touch to nowoczesny kocioł pelletowy zaprojektowany do długoterminowej, niemal bezobsługowej pracy. Urządzenie powstało w oparciu o doświadczenia trzech generacji kotłów Windhager, które łącznie przepracowały ponad 500 milionów godzin w domach w całej Europie. Starannie zaprojektowane podzespoły zapewniają **wysoką sprawność, niskie zużycie pelletu oraz niezawodność przez wiele lat**. **BioWIN 2 Touch** zajmuje wraz z odstępami montażowymi mniej niż 1,5 m², dzięki czemu doskonale sprawdza się nawet **w niewielkich kotłowniach**. Możliwość **zmiany kierunku wylotu spalin oraz modułowa konstrukcja** ułatwiają dopasowanie kotła do istniejącej instalacji i szybki montaż.

BioWIN 2 Touch może pracować **z ręcznym lub automatycznym podawaniem paliwa**, dzięki czemu łatwo dopasować go do indywidualnych potrzeb. Pneumatyczne systemy podawania pelletu Windhager umożliwiają transport paliwa **na odległość do 25 metrów i wysokość do 7 metrów**. Różne warianty systemu pozwalają elastycznie zaprojektować magazyn pelletu niezależnie od układu budynku.



BIO WIN 2 - SATYSFAKCJA KRYJE SIĘ W SZCZEGÓŁACH

Zaawansowany **system czyszczenia** sprawia, że codzienna obsługa kotła została ograniczona do minimum, a bardzo wysoka sprawność spalania pozwala znacząco zmniejszyć ilość popiołu. Dzięki efektywnemu spalaniu **ilość popiołu jest minimalna**. Duża skrzynka z kółkami transportowymi zapewnia wygodę i łatwą obsługę. **Intuicyjny panel sterowania Touch** zapewnia pełną kontrolę nad pracą urządzenia i dostęp do najważniejszych informacji dotyczących zużycia paliwa oraz stanu kotła.

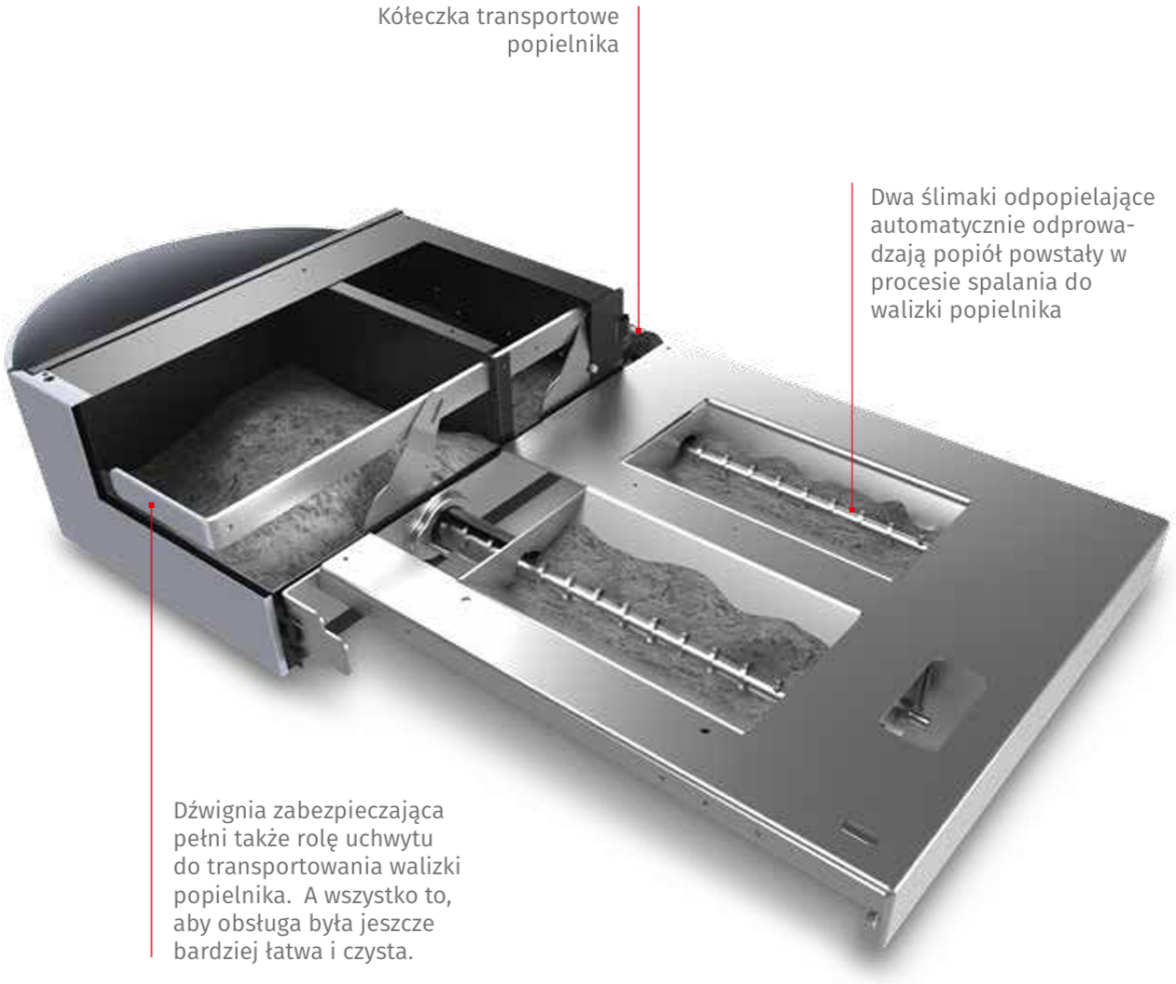

Palnik ze stali nierdzewnej oraz **technologia LowDust** zapewniają wyjątkowo czyste i efektywne spalanie pelletu. Emisja zanieczyszczeń jest wielokrotnie niższa niż wymagają najbardziej rygorystyczne normy środowiskowe, co czyni **BioWIN 2 Touch** rozwiązaniem przyjaznym dla środowiska i bezpiecznym dla użytkownika.

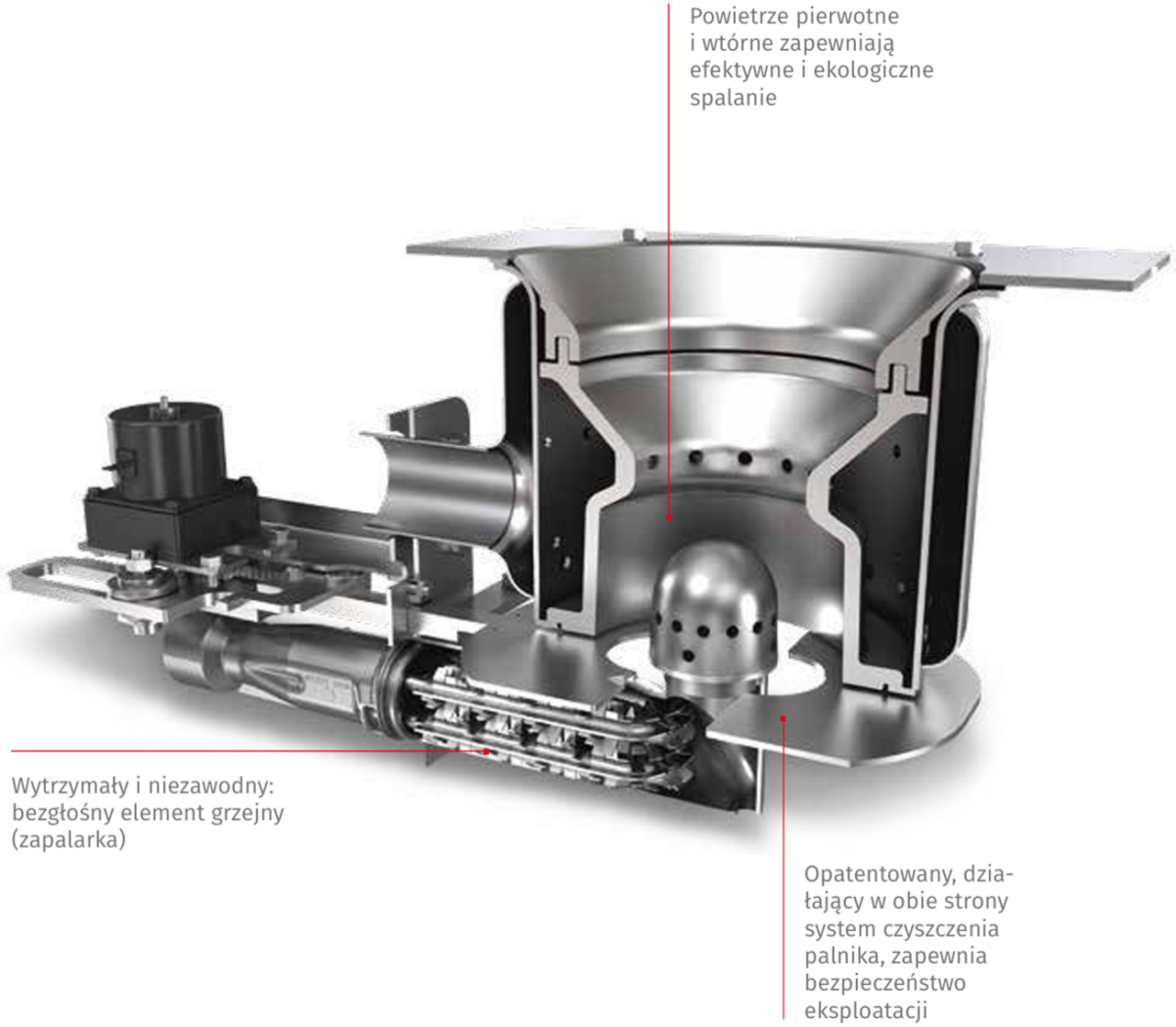

Opatentowana **zapalarka**, montowana poza komorą spalania, jest chroniona przed przegrzewaniem i charakteryzuje się wyjątkowo długą żywotnością. Zarówno **zapalarka, jak i palnik objęte są pełną gwarancją producenta**.

□□ Co wyróżnia model WINDHAGER BioWIN 2 Touch Klassik od innych kotłow?







BioWIN 2 Touch Klassik to kocioł na pellet **klasy premium** zaprojektowany tak, aby zapewnić wygodne, ekonomiczne i stosunkowo bezobsługowe ogrzewanie domu przy **nowoczesnej automatyce i intuicyjnym sterowaniu**. To dobry wybór dla osób, które chcą **ekonomicznego i wygodnego kotła na pellet, z nowoczesną automatyką i intuicyjnym sterowaniem, ale które nie potrzebują automatycznego podawania paliwa, z zachowaniem wysokiego komfortu pracy.**

□□ WINDHAGER BioWIN 2 Touch Klassik najważniejsze cechy

□ **Ręczne uzupełnianie paliwa** – pellet wsypujesz samodzielnie do zasobnika (100 kg lub 200 kg, zależnie od wersji), co daje prostą i niezawodną obsługę bez pneumatycznego systemu podawania.
□ **Automatyczne czyszczenie wymiennika i palnika** – mechanizm samooczyszczania utrzymuje wysoką sprawność i czystość pracy kotła, ograniczając częstotliwość konserwacji.
□ **Intuicyjny panel sterowania InfoWIN Touch** – duży dotykowy ekran ułatwia konfigurację, kontrolę i monitoring pracy kotła.
□ **Wysoka sprawność i ekologiczna praca** – urządzenie spełnia normy Ecodesign i 5. klasy emisji spalin, pracując efektywnie i czysto.
□ **Niewielkie wymagania montażowe** – kompaktowa konstrukcja pozwala na ustawienie kotła na małej powierzchni kotłowni.
□ **Wysoka sprawność spalania** – optymalne wykorzystanie pelletu i niższe koszty ogrzewania.
□ **Minimalna obsługa** – automatyczne systemy czyszczenia ograniczają konieczność codziennej ingerencji.
□ **Technologia LowDust** – wyjątkowo czyste spalanie z emisją pyłów znacznie poniżej restrykcyjnych norm.
□ **Wytrzymały palnik ze stali nierdzewnej** – trwałość i odporność na zużycie nawet przy niższej jakości pelletu.
□ **Długowieczna zapalarka** – chroniona przed przegrzewaniem, o wydłużonej żywotności.
□ **Kompaktowa konstrukcja** – niewielka powierzchnia zabudowy i elastyczność montażu.
□ **Elastyczne opcje podawania paliwa** – od ręcznego zasypu po systemy z zasobnikiem lub pneumatyczne podawanie.
□ **Rzadkie opróżnianie popielnika** – duży popielnik z łatwym systemem wyjmowania (nawet raz w roku).
□ **Austriacka jakość wykonania** – produkcja i kontrola jakości w Austrii z certyfikatami niezależnych instytutów.

□□ Wyposażenie dodatkowe :

□□**Podstawowy moduł obiegowy** (sterowanie 2 mieszanych obiegów grzewczych + cwu + cyrkulacja z czujnikami pogodowym, 1x czujnikiem mieszacza, czujnikiem cwu) - **4015 zł** □□**promocja: 1zł**
□□**Moduł internetowy do sterowania zdalnego** □□**promocja: 1 zł**
□□**Rozszerzający moduł obiegowy** (sterowanie 2 mieszanych obiegów grzewczych + cwu + cyrkulacja (bez czujników) - **3788 zł**
□□**Moduł ładowania bufora kotłem automatycznym (B-PLM) - 2551 zł**
□□**Sterownik Master Touch (MB Touch) - 3788 zł**
□□**Sterownik pokojowy Easy (TC Easy) - 1095 zł**
□□**Czujnik cwu,bufora, kotła - 148 zł**
□□**Termostat bezpieczeństwa obiegu podłogowego - 166 zł**

□□ WINDHAGER BioWIN 2 Touch wymiary

Widok z tyłu:

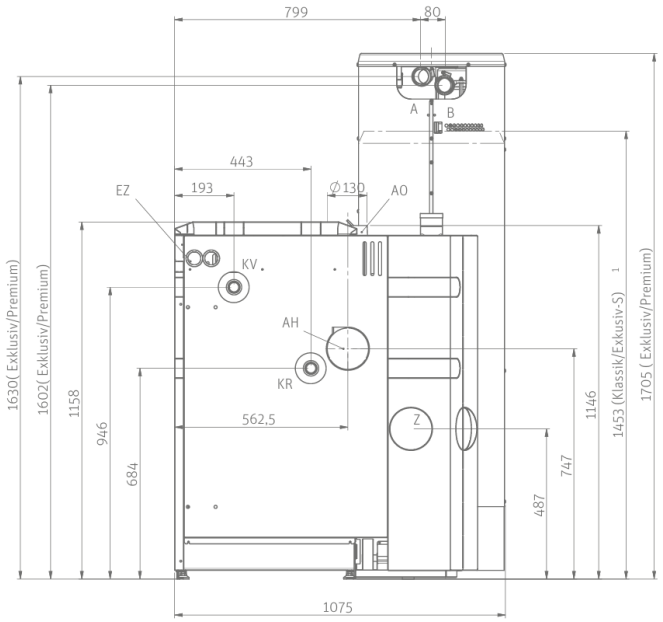

Widok z góry, minimalne odstępy:
(podłączenie komina z góry*)

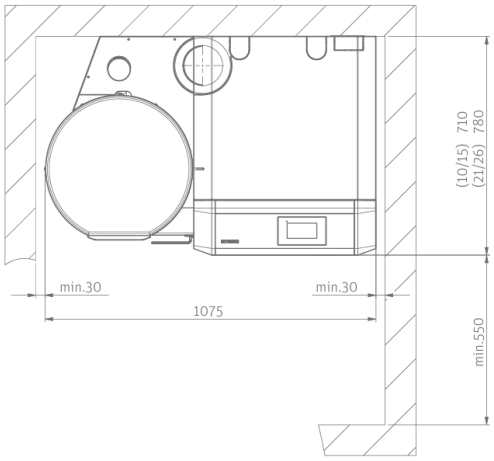

*Minimalny odstęp przy podłączeniu kominowym tylnym wynosi 350mm.

WINDHAGER BioWIN 2 Touch parametry techniczne

BioWIN 2 Touch		BW 102	BW 152	BW 212	BW 262	BW 332
Zakres mocy grzewczej	kW	3,0 – 9,9	4,3 – 15	6,3 – 21	7,6 – 25,9	9,8 – 32,5
Sprawność przy mocy nominalnej	%	94,4	93,8	93,9 2)	93,9	94,8
Zasobnik paliwa Klassik, Exklusiv-S / Klassik-L, Exklusiv-SL	kg	107 / 200				
Wymiar jednostki kotłowej, Szer x Gł x Wys	mm	767 x 812 x 1286				
Wymiar zasobnika dla wersji VACUUM lub 107 kg / 200 kg, Szer x Gł x Wys	mm	660 x 612 x 1611 / 820 x 1015 x 1615				
Waga całkowita 1)	kg	286		308		
Waga jednostki kotłowej 1)	kg	200		221		
Minimalna waga korpusu kotła 1)	kg	170		191		
Średnica przyłącza kominowego	mm	130				
Zużycie energii dla mocy częściowej / mocy nominalnej	W	16 / 28	18 / 33	19,6 / 41,2 2)	21 / 48	31 / 77
Klasa kotła		A+				

1) Dla modelu Exklusiv 2) Wartość interpolowana