Dane aktualne na dzień: 27-11-2026 12:12

Link do produktu: https://neofix.pl/windhager-biowin-2-touch-klassik-10-kw-kociol-na-pellet-z-zasobnikiem-200-kg-p-6155.html



WINDHAGER BioWIN 2 Touch Klassik 10 kW kocioł na pellet z zasobnikiem 200 kg

Cena	**48 383,00 zł**
Dostępność	**Dostępny**
Czas wysyłki	**24 godziny**
Producent	**WINDHAGER**

Opis produktu

Kocioł na pellet z zasobnikiem 200 kg
WINDHAGER BioWIN 2 Touch Klassik 10kW

Kotły WINDHAGER BioWIN spełniają wymogi Klasy 5 oraz EcoDESIGN, dzięki temu podlegają podwyższonemu dofinansowaniu z programu Czyste Powietrze!

Firma **Windhager** od ponad stu lat tworzy nowoczesne systemy grzewcze, łącząc **innowacyjną technologię z niezawodnością i komfortem użytkowania**. Dzięki konsekwentnemu rozwojowi marka stała się jednym z liderów europejskiego rynku odnawialnych źródeł ciepła. Produkcja odbywa się wyłącznie w Austrii, a jakość urządzeń regularnie potwierdzają niezależne instytuty badawcze.

BioWIN 2 Touch to nowoczesny kocioł pelletowy zaprojektowany do długoterminowej, niemal bezobsługowej pracy. Urządzenie powstało w oparciu o doświadczenia trzech generacji kotłów Windhager, które łącznie przepracowały ponad 500 milionów godzin w domach w całej Europie. Starannie zaprojektowane podzespoły zapewniają **wysoką sprawność, niskie zużycie pelletu oraz niezawodność przez wiele lat**. **BioWIN 2 Touch** zajmuje wraz z odstępami montażowymi mniej niż 1,5 m², dzięki czemu doskonale sprawdza się nawet **w niewielkich kotłowniach**. Możliwość **zmiany kierunku wylotu spalin oraz modułowa konstrukcja** ułatwiają dopasowanie kotła do istniejącej instalacji i szybki montaż.

BioWIN 2 Touch może pracować **z ręcznym lub automatycznym podawaniem paliwa**, dzięki czemu łatwo dopasować go do indywidualnych potrzeb. Pneumatyczne systemy podawania pelletu Windhager umożliwiają transport paliwa **na odległość do 25 metrów i wysokość do 7 metrów**. Różne warianty systemu pozwalają elastycznie zaprojektować magazyn pelletu niezależnie od układu budynku.



□□ SATYSFAKCJA KRYJE SIĘ W SZCZEGÓŁACH

Zaawansowany **system czyszczenia** sprawia, że codzienna obsługa kotła została ograniczona do minimum, a bardzo wysoka sprawność spalania pozwala znacząco zmniejszyć ilość popiołu. Dzięki efektywnemu spalaniu **ilość popiołu jest minimalna**. Duża skrzynka z kółkami transportowymi zapewnia wygodę i łatwą obsługę. **Intuicyjny panel sterowania Touch** zapewnia pełną kontrolę nad pracą urządzenia i dostęp do najważniejszych informacji dotyczących zużycia paliwa oraz stanu kotła.

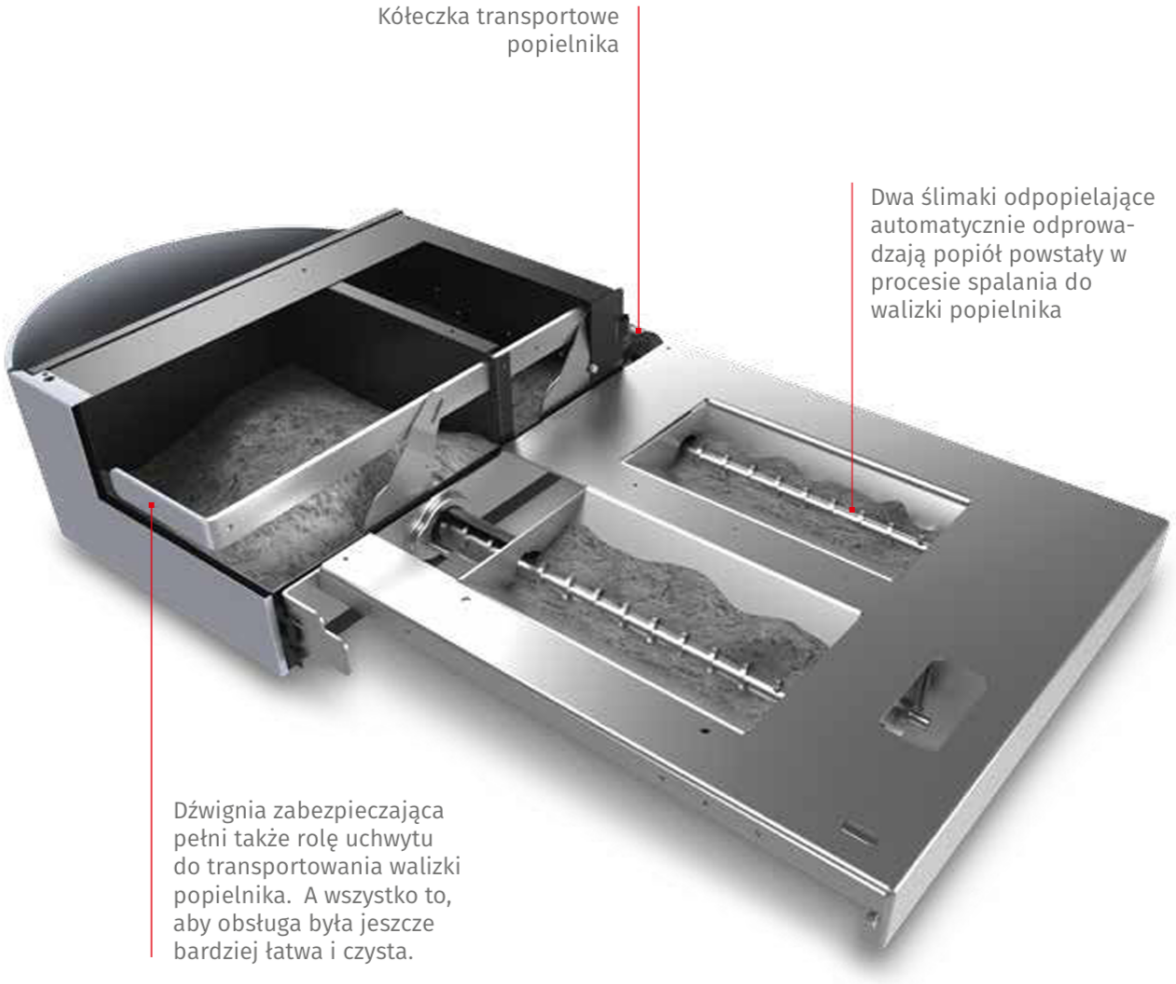

Palnik ze stali nierdzewnej oraz **technologia LowDust** zapewniają wyjątkowo czyste i efektywne spalanie pelletu. Emisja zanieczyszczeń jest wielokrotnie niższa niż wymagają najbardziej rygorystyczne normy środowiskowe, co czyni **BioWIN 2 Touch** rozwiązaniem przyjaznym dla środowiska i bezpiecznym dla użytkownika.

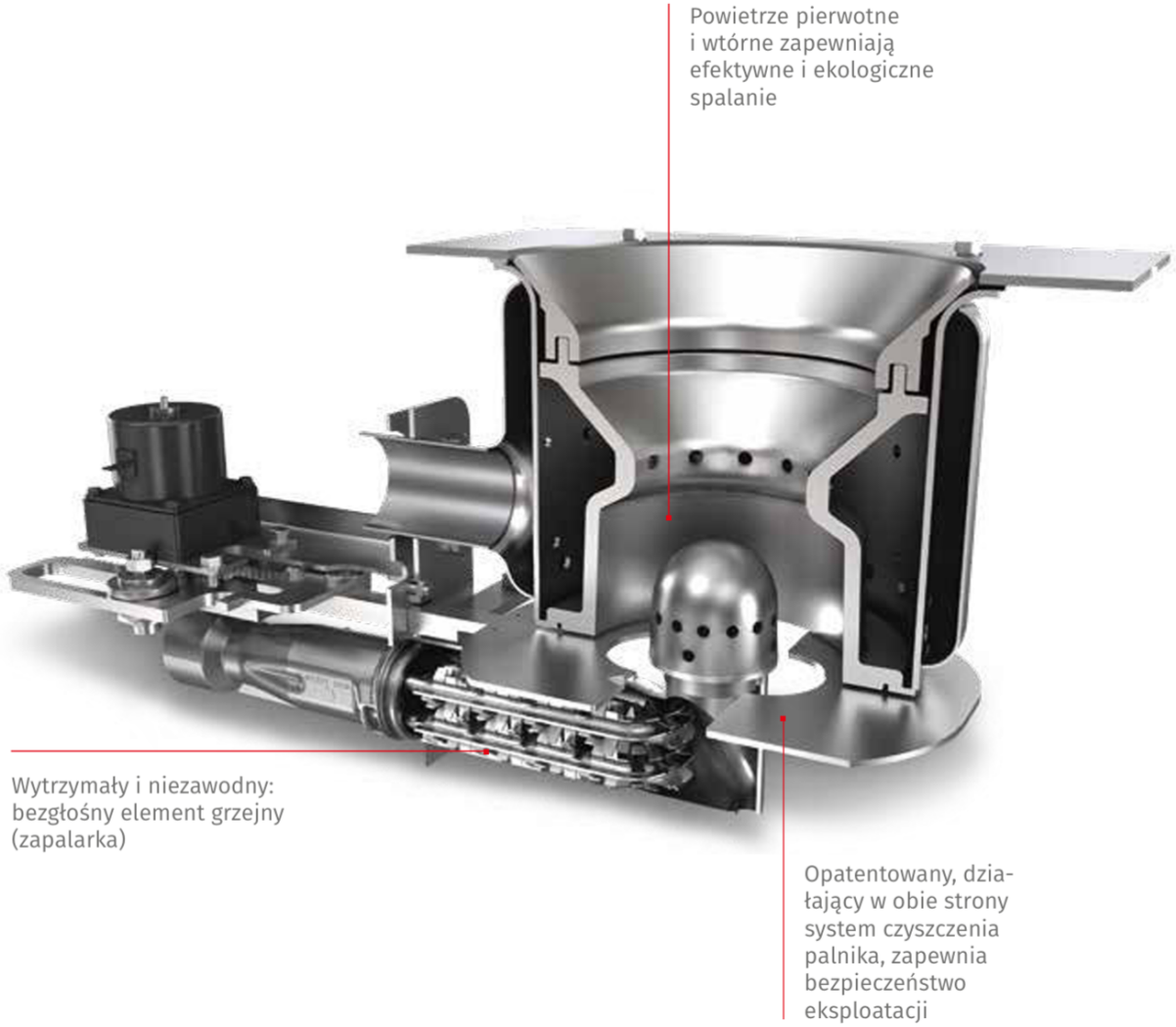

Opatentowana **zapalarka**, montowana poza komorą spalania, jest chroniona przed przegrzewaniem i charakteryzuje się wyjątkowo długą żywotnością. Zarówno **zapalarka, jak i palnik objęte są pełną gwarancją producenta**.

□□ Co wyróżnia model WINDHAGER BioWIN 2 Touch Klassik od innych kotłow?







BioWIN 2 Touch Klassik to kocioł na pellet **klasy premium** zaprojektowany tak, aby zapewnić wygodne, ekonomiczne i stosunkowo bezobsługowe ogrzewanie domu przy **nowoczesnej automatyce i intuicyjnym sterowaniu**. To dobry wybór dla osób, które chcą **ekonomicznego i wygodnego kotła na pellet, z nowoczesną automatyką i intuicyjnym sterowaniem, ale które nie potrzebują automatycznego podawania paliwa, z zachowaniem wysokiego komfortu pracy.**

□□ WINDHAGER BioWIN 2 Touch Klassik najważniejsze cechy

□ **Ręczne uzupełnianie paliwa** – pellet wsypujesz samodzielnie do zasobnika (100 kg lub 200 kg, zależnie od wersji), co daje prostą i niezawodną obsługę bez pneumatycznego systemu podawania.
□ **Automatyczne czyszczenie wymiennika i palnika** – mechanizm samooczyszczania utrzymuje wysoką sprawność i czystość pracy kotła, ograniczając częstotliwość konserwacji.
□ **Intuicyjny panel sterowania InfoWIN Touch** – duży dotykowy ekran ułatwia konfigurację, kontrolę i monitoring pracy kotła.
□ **Wysoka sprawność i ekologiczna praca** – urządzenie spełnia normy Ecodesign i 5. klasy emisji spalin, pracując efektywnie i czysto.
□ **Niewielkie wymagania montażowe** – kompaktowa konstrukcja pozwala na ustawienie kotła na małej powierzchni kotłowni.
□ **Wysoka sprawność spalania** – optymalne wykorzystanie pelletu i niższe koszty ogrzewania.
□ **Minimalna obsługa** – automatyczne systemy czyszczenia ograniczają konieczność codziennej ingerencji.
□ **Technologia LowDust** – wyjątkowo czyste spalanie z emisją pyłów znacznie poniżej restrykcyjnych norm.
□ **Wytrzymały palnik ze stali nierdzewnej** – trwałość i odporność na zużycie nawet przy niższej jakości pelletu.
□ **Długowieczna zapalarka** – chroniona przed przegrzewaniem, o wydłużonej żywotności.
□ **Kompaktowa konstrukcja** – niewielka powierzchnia zabudowy i elastyczność montażu.
□ **Elastyczne opcje podawania paliwa** – od ręcznego zasypu po systemy z zasobnikiem lub pneumatyczne podawanie.
□ **Rzadkie opróżnianie popielnika** – duży popielnik z łatwym systemem wyjmowania (nawet raz w roku).
□ **Austriacka jakość wykonania** – produkcja i kontrola jakości w Austrii z certyfikatami niezależnych instytutów.

□□ Wyposażenie dodatkowe :

□□**Podstawowy moduł obiegowy** (sterowanie 2 mieszanych obiegów grzewczych + cwu + cyrkulacja z czujnikami pogodowym, 1x czujnikiem mieszacza, czujnikiem cwu) - **4015 zł** □□**promocja: 1zł**
□□**Moduł internetowy do sterowania zdalnego** □□**promocja: 1 zł**
□□**Rozszerzający moduł obiegowy** (sterowanie 2 mieszanych obiegów grzewczych + cwu + cyrkulacja (bez czujników) - **3788 zł**
□□**Moduł ładowania bufora kotłem automatycznym (B-PLM) - 2551 zł**
□□**Sterownik Master Touch (MB Touch) - 3788 zł**
□□**Sterownik pokojowy Easy (TC Easy) - 1095 zł**
□□**Czujnik cwu,bufora, kotła - 148 zł**
□□**Termostat bezpieczeństwa obiegu podłogowego - 166 zł**

□□ WINDHAGER BioWIN 2 Touch wymiary

Widok z tyłu:

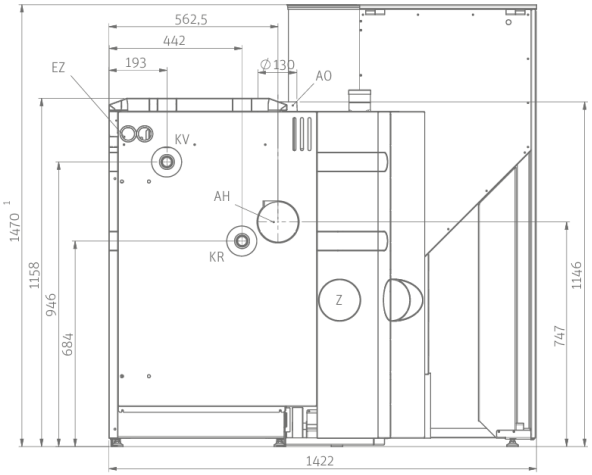

Widok z góry, minimalne odstępy:
(podłączenie komina z góry*)

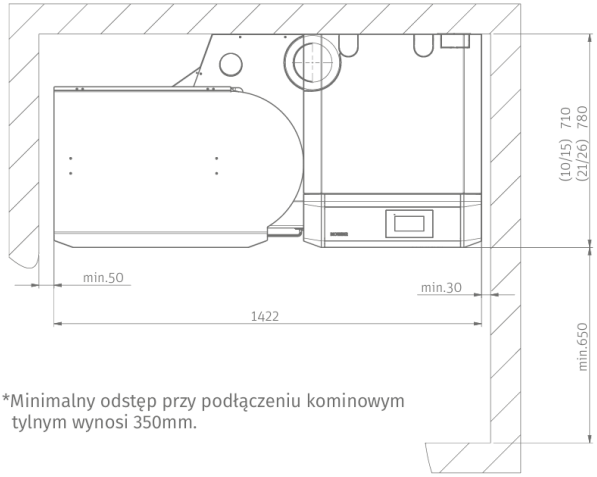

*Minimalny odstęp przy podłączeniu kominowym tylnym wynosi 350mm.

WINDHAGER BioWIN 2 Touch parametry techniczne

BioWIN 2 Touch		BW 102	BW 152	BW 212	BW 262	BW 332
Zakres mocy grzewczej	kW	3,0 – 9,9	4,3 – 15	6,3 – 21	7,6 – 25,9	9,8 – 32,5
Sprawność przy mocy nominalnej	%	94,4	93,8	93,9 [2)]	93,9	94,8
Zasobnik paliwa Klassik, Exklusiv-S / Klassik-L, Exklusiv-SL	kg	107 / 200				
Wymiar jednostki kotłowej, Szer x Gł x Wys	mm	767 x 812 x 1286				
Wymiar zasobnika dla wersji VACUUM lub 107 kg / 200 kg, Szer x Gł x Wys	mm	660 x 612 x 1611 / 820 x 1015 x 1615				
Waga całkowita [1)]	kg	286		308		
Waga jednostki kotłowej [1)]	kg	200		221		
Minimalna waga korpusu kotła [1)]	kg	170		191		
Średnica przyłącza kominowego	mm	130				
Zużycie energii dla mocy częściowej / mocy nominalnej	W	16 / 28	18 / 33	19,6 / 41,2 [2)]	21 / 48	31 / 77
Klasa kotła		A+				

1) Dla modelu Exklusiv 2) Wartość interpolowana