Dane aktualne na dzień: 28-11-2026 08:11

Link do produktu: https://neofix.pl/zasobnik-cwu-300-litrow-oem-ceramic-v2-300g-bez-wezownicy-p-6030.html



Zasobnik CWU 300 litrów OEM CERAMIC V2 300G bez wężownicy

Cena	**2 999,00 zł**
Dostępność	**Dostępny**
Producent	**OEM ENERGY**

Opis produktu

OEM CERAMIC V2 300G bez wężownicy – 300 litrów

To wysokiej klasy zasobnik ciepłej wody użytkowej (CWU) o pojemności 300 litrów, przeznaczony do współpracy z zewnętrznymi źródłami ciepła, takimi jak grzałki elektryczne, kotły centralnego ogrzewania, wymienniki ciepła lub instalacje z cyrkulacją. Brak wężownicy sprawia, że model ten idealnie sprawdza się w układach, gdzie ciepło przekazywane jest bezpośrednio przez grzałkę lub wymiennik zewnętrzny.

Zbiornik może być wyposażony w ceramiczną grzałkę elektryczną (opcja), która ogranicza osadzanie się kamienia i zapewnia dłuższą żywotność elementu grzejnego. Wnętrze chronione jest przez anodę magnezową, zabezpieczającą stalowy korpus przed korozją. Całość otulona została energooszczędną izolacją z pianki poliuretanowej, która skutecznie redukuje straty ciepła i utrzymuje wysoką temperaturę wody przez długi czas.

□□ Główne cechy

Pojemność: 300 litrów
Wężownica: brak (zbiornik bez wężownicy)
Materiał zbiornika: stal emaliowana
Grzałka: możliwość montażu ceramicznej grzałki
Izolacja: sztywna pianka poliuretanowa
Anoda magnezowa: standardowo w zestawie
Zastosowanie: CWU w instalacjach zewnętrznych lub z grzałką

Wymiary:

- szerokość: 66 cm
- wysokość: 142 cm

Gwarancja: 5 lat

Zalety produktu

- **Uniwersalne zastosowanie** – przystosowany do współpracy z różnymi źródłami ciepła: grzałkami elektrycznymi, kotłami CO, wymiennikami zewnętrznymi i systemami cyrkulacyjnymi.
- **Bez wężownicy** – prosta konstrukcja zapewniająca dużą pojemność użytkową i łatwą integrację z istniejącymi systemami.
- **Ceramiczna grzałka (opcja)** – zwiększona trwałość elementu grzejnego i mniejsze odkładanie się kamienia.
- **Anoda magnezowa** – skuteczna ochrona antykorozyjna i dłuższa żywotność zbiornika.
- **Izolacja z pianki poliuretanowej** – doskonała ochrona przed stratami ciepła i wysoka efektywność energetyczna.
- **Cicha i bezobsługowa praca** – brak ruchomych elementów i minimalna potrzeba konserwacji.
- **Wysoka jakość wykonania** – stal emaliowana odporna na ciśnienie i działanie wysokich temperatur.
- **Estetyczny wygląd i kompaktowa konstrukcja** – łatwy montaż w pomieszczeniach technicznych i kotłowniach.
- **Energooszczędność i niezawodność** – ograniczone straty ciepła i niskie koszty eksploatacji.

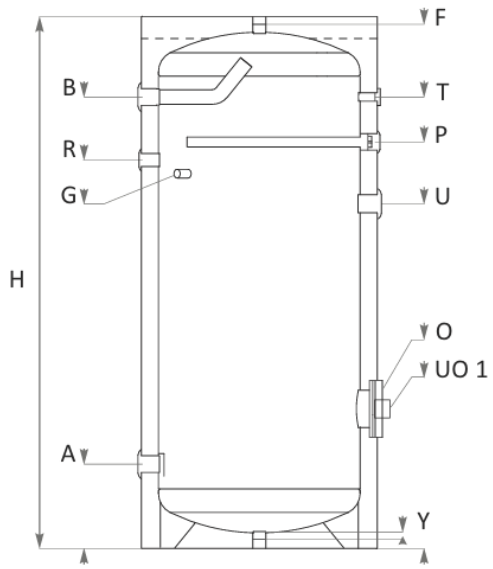

CERAMIC V2 400-500

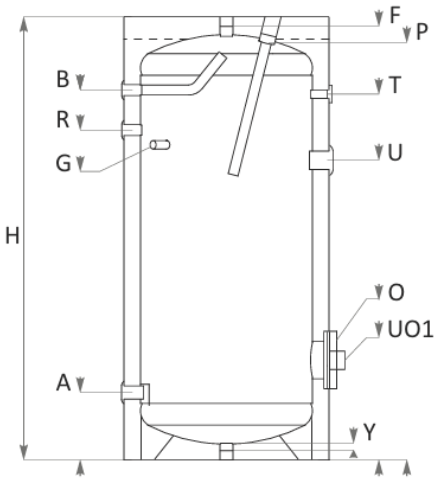

CERAMIC V2 150-300

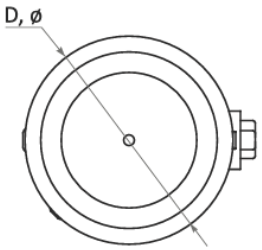

CERAMIC V2 150-500

	OEM CERAMIC V2		150G	200G	300G	400G	500G
A	**Wlot zimnej wody /** Domestic cold water intlet / Kaltwassereinlass	G 1"	202	202	215	-	-
		G 5/4"	-	-	-	270	270
B	**Wylot ciepłej wody /** Domestic hot water outlet / Brauchwarmwasser Ausgang	G 1"	895	1112	1182	-	-
		G 5/4"	-	-	-	1204	1453
R	**Króciec recyrkulacji /** Recirculation / Zirkulation	G 3/4"	788	987	1055	-	-
		G 1"	-	-	-	1005	1250
F	**Króciec odpowietrznika /** Air vent connection / Lüftungsanschluss	G 1"	1070	1340	1410	1480	1710
Y	**Króciec spustowy /** Drain connection / Ablaufanschluss	G 1"	20	20	20	20	20
G	**Króciec czujnika termostatu /** Sensor sleeve for themorstat / Fühlerhülse für Thermostat	G 1/2"	788	900	1008	950	1208
O	**Kołnierz rewizyjny /** Inspection flange / die Inspektion Flansch	Ø180/110	309	309	320	450	450
T	**Króciec termometru /** Thermometer / Thermometeranschluss	G 1/2"	895	1138	1170	1204	1453
P	**Anoda /** Anode / Anode	G 5/4"	1070	1340	1410	1079	1340
U/Uo	**Przyłącz grzałki elektrycznej** / Heating element connection / Heizelement-Verbindung	G 6/4"	680/309	750/309	850/320	900/450	1010/450
H	**Wysokość /** Height / Höhe		1070	1340	1420	1490	1720

OEM CERAMIC V2	150G	200G	300G	400G	500G
Kod produktu / Product code / Productcode	ZB-16-0150	ZB-16-0200	ZB-16-0300	ZB-16-0400	ZB-16-0500
Pojemność obliczeniowa / Calculated capacity / Berechnung Nennkapazität	150 L	200 L	300 L	400 L	500 L
Pojemność rzeczywista / Real capacity / Reale volumen	142 L	184 L	280 L	399 L	481 L
Maks. ciśnienie robocze zbiornika / Tank maximum working pressure / Tank Maximale Betriebsdruck	8 bar				
Maks. temp. robocza zbiornika / Tank maximum working temp. / Tank Maximale Betriebstemperatur	95 °C				
Rodzaj anody / Type of anode / Anodentyp	Magnezowa / Magnesium				
Typ izolacji / Type of insulation/ Art der Isolierung	Niezdejmowalna / Non-removable / Nicht entfernbar				
Materiał izolacji / insulation material / Dämm Material	Pianka PUR 50mm / PUR foam 50mm / PUR-Schaum 50mm				
Klasa energetyczna / Energy class / Energieklasse	C	C	C	C	C
Waga / weight / Gewicht	50 kg	68 kg	86 kg	123 kg	140 kg
Min. grubość dennicy / Min. thickness of bottom / Mindestdicke von unten	2,56 mm	2,56 mm	3,1 mm	3,66 mm	3,66 mm
Min. grubość płaszcza / Min. thickness of cylinder / Mindestdicke des Zylinders	2,13 mm	2,13 mm	2,58 mm	3,05 mm	3,05 mm
Materiał zbiornika / Tank material / Tankmaterial	S235JR				