Dane aktualne na dzień: 27-11-2026 12:13

Link do produktu: https://neofix.pl/zestaw-promocyjny-pompa-ciepla-kostrzewa-hpr-500-deluxe-jednostka-wewnetrzna-p-6180.html



Zestaw promocyjny Pompa ciepła Kostrzewa HPR 500 Deluxe + jednostka wewnętrzna

Cena	**43 050,00 zł**
Dostępność	**Na zamówienie**
Czas wysyłki	**10 dni**
Producent	**KOSTRZEWA**

Opis produktu

ZESTAW PROMOCYJNY

Pompa ciepła Kostrzewa HPR 500 Deluxe + jednostka wewnętrzna

Do wyboru jednostka wewnętrzna: Hydrobox HB1 lub Hydrobox HB2

Pompa ciepła podlega dofinansowaniu LISTA ZUM KOSTRZEWA

HPR 400 Deluxe
Lista ZUM nr: PW-515796

HPR 500 Deluxe
Lista ZUM nr: PW-715795

HPR 600 Deluxe
Lista ZUM nr: PW-518648



HPR Deluxe to nowoczesna, wysokotemperaturowa pompa ciepła powietrze/woda, zaprojektowana z myślą o polskich warunkach klimatycznych. **Wykorzystując energię cieplną zawartą w powietrzu**, efektywnie ogrzewa zarówno nowe, jak i modernizowane domy jednorodzinne. Urządzenie łączy wysoką wydajność, ultra cichą pracę oraz ekologiczne rozwiązania, gwarantując komfort cieplny przez cały rok.
Pompa została wyposażona w naturalny **czynnik chłodniczy R290** (propan) o niezwykle niskim współczynniku GWP = 0,02, co czyni ją jedną z najbardziej przyjaznych środowisku pomp ciepła na rynku. **System pozyskuje aż 80% energii z odnawialnego źródła – powietrza**, a jedynie 20% z energii elektrycznej, co przekłada się na bardzo niskie koszty eksploatacyjne.

□□ Zastosowanie pompy ciepła HPR i zalecenia instalacyjne

Pompa ciepła **HPR Deluxe** przeznaczona jest do pracy w systemach grzewczych budynków mieszkalnych jedno- i wielorodzinnych, zarówno nowych, jak i poddawanych modernizacji. Urządzenie współpracuje z instalacjami nisko- i średniotemperaturowymi, zapewniając stabilne parametry pracy w szerokim zakresie temperatur zewnętrznych.

Dla prawidłowej pracy systemu zaleca się:
□□ zastosowanie zbiornika buforowego o pojemności dostosowanej do mocy urządzenia (rekomendowane min.100 l),
□□ wykorzystanie układu hydraulicznego umożliwiającego rozdział obiegu centralnego ogrzewania i przygotowania ciepłej wody użytkowej,
□□ zapewnienie skutecznego systemu odprowadzania skroplin z jednostki zewnętrznej, zgodnego z lokalnymi warunkami montażowymi.

□□ HPR Deluxe najważniejsze zalety pompy ciepła

□ **Wysoka efektywność energetyczna**. Wysoki współczynnik COP zapewnia niskie zużycie energii elektrycznej i realne oszczędności na rachunkach.

 Podwyższona klasa efektywności energetycznej. Urządzenie spełnia wymagania programów dotacyjnych – kwalifikuje się do pełnego dofinansowania.
 Zaprojektowana do klimatu chłodnego. Pompa została stworzona specjalnie do pracy w chłodnym klimacie, w tym we wszystkich strefach klimatycznych Polski – w przeciwieństwie do wielu urządzeń projektowanych pod klimat umiarkowany.
 Niezawodna praca do –25°C. Wyposażenie przystosowane do niskich temperatur: powiększony parownik, podgrzewana taca ociekowa, skuteczny system odprowadzania skroplin.
 Naturalny czynnik chłodniczy R290. Zapewnia brak ryzyka wycofania z rynku, brak obowiązku rejestracji i opłat emisyjnych, stabilne parametry pracy, rozwiązanie ekologiczne i przyszłościowe.
 Bardzo cicha praca. Innowacyjne elementy wygłuszające, znane z przemysłu motoryzacyjnego, redukują hałas do minimum – zaledwie 32,2 dB w odległości 5 m, nawet przy pełnej mocy.
 Trwała konstrukcja INOX. Obudowa ze stali nierdzewnej gwarantuje odporność na korozję, warunki atmosferyczne oraz nowoczesny wygląd.
 Najwyższej jakości podzespoły. Zastosowano komponenty renomowanych europejskich producentów, co przekłada się na długą żywotność i niezawodność.
 Polski, opatentowany projekt. Urządzenie opracowane przez Dział B+R firmy KOSTRZEWA we współpracy z polskimi i niemieckimi naukowcami.
 Tryb antyzamrożeniowy. Aktywny nawet przez 48 godzin w przypadku braku zasilania elektrycznego.
 Możliwość pracy hybrydowej. Pompa może współpracować z innymi źródłami ciepła
 Zdalny nadzór i rozbudowane wsparcie serwisowe. monitoring online pracy urządzenia, zdalna diagnostyka przez serwis fabryczny, ponad 200 autoryzowanych serwisantów w całej Polsce



Do wyboru są dwie jednostki wewnętrzne:

Hydrobox HB 1 – jednostka wewnętrzna

Hydrobox HB 1 to kompaktowa jednostka wewnętrzna, która integruje kluczowe elementy hydrauliczne i elektryczne systemu pompy ciepła, zapewniając szybki montaż oraz bezpieczną i stabilną pracę instalacji.

Hydrobox HB 1 wyposażenie standardowe :

- rozdzielnica elektryczna z kompletem zabezpieczeń
- regulator obsługujący dwa obwody grzewcze z mieszaczami
- moduł internetowy WiFi z dostępem do chmury i nadzoru serwisowego
- energooszczędna pompa obiegowa sterowana sygnałem PWM
- filtr magnetyczny
- automatyczne odpowietrzniki
- zawór przełączający c.w.u. / c.o.
- system antyzamrożeniowy z własnym zasilaniem bateryjnym
- licznik energii

☝ Hydrobox HB 1 zalety :

- brak konieczności stosowania dodatkowych zabezpieczeń przeciwzamarzaniowych
- skrócony czas montażu
- pełna kontrola i zarządzanie systemem przez komputer lub smartfon

☝ Hydrobox HB 1 wymiary

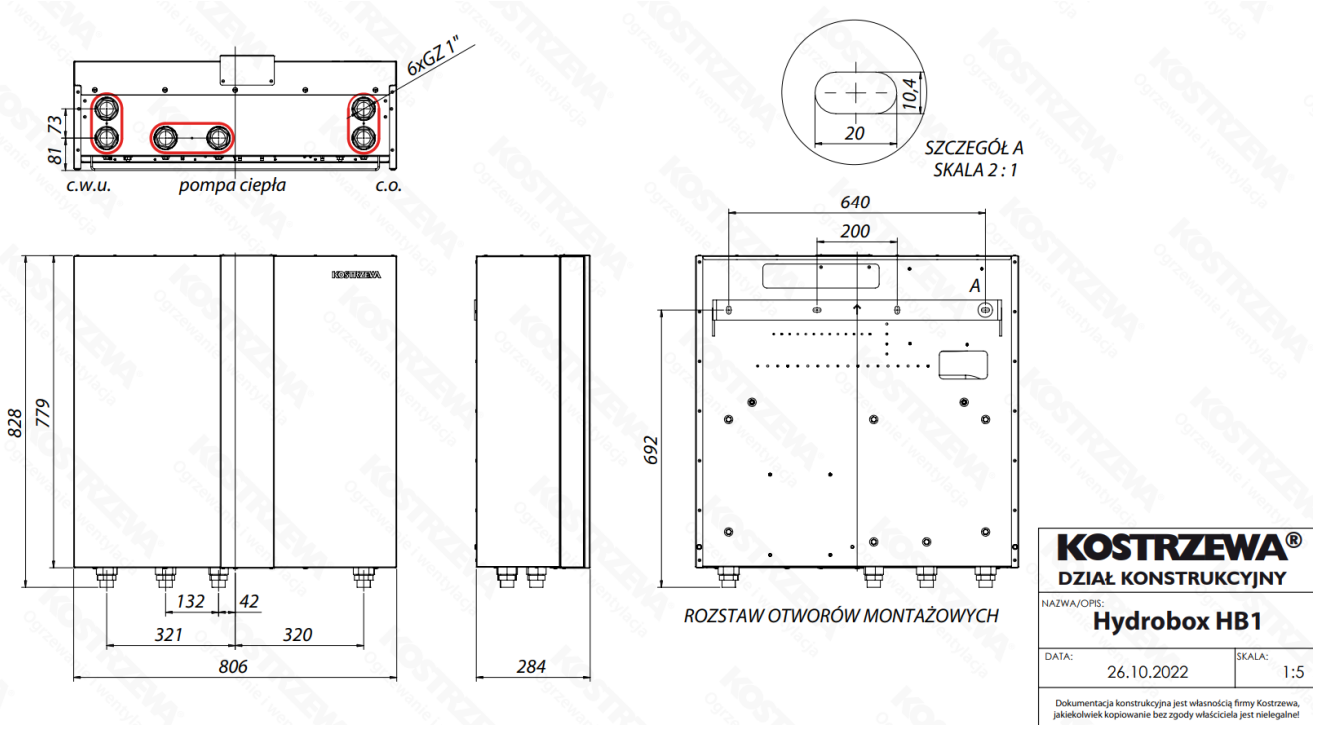

☐☐ Hydrobox HB 2 –jednostka wewnętrzna z dogrzewaczem

Hydrobox HB 2 oferuje wszystkie funkcje modelu HB 1, a dodatkowo został wyposażony w przepływowy dogrzewacz elektryczny o mocy 6 kW, który zwiększa bezpieczeństwo i elastyczność systemu grzewczego.

☐ Hydrobox HB 2 dodatkowe wyposażenie :

- rozdzielnica elektryczna z kompletem zabezpieczeń
- regulator obsługujący dwa obwody grzewcze z mieszaczami
- moduł internetowy WiFi z dostępem do chmury i nadzoru serwisowego
- energooszczędna pompa obiegowa sterowana sygnałem PWM
- filtr magnetyczny
- automatyczne odpowietrzniki
- zawór przełączający c.w.u. / c.o.
- system antyzamrożeniowy z własnym zasilaniem bateryjnym
- licznik energii
- **przepływowy dogrzewacz elektryczny 6 kW** – idealny jako źródło szczytowe lub awaryjne

☝ Hydrobox HB 2 zastosowanie:

- brak konieczności stosowania dodatkowych zabezpieczeń przeciwzamarzaniowych

- skrócony czas montażu
- pełna kontrola i zarządzanie systemem przez komputer lub smartfon
- **budynki o większym zapotrzebowaniu na ciepło**
- instalacje wymagające dodatkowego zabezpieczenia mocy grzewczej
- praca w trybie ogrzewania oraz chłodzenia (temp. wody do 10°C – wymagane medium niezamarzające)

Hydrobox HB 2 wymiary

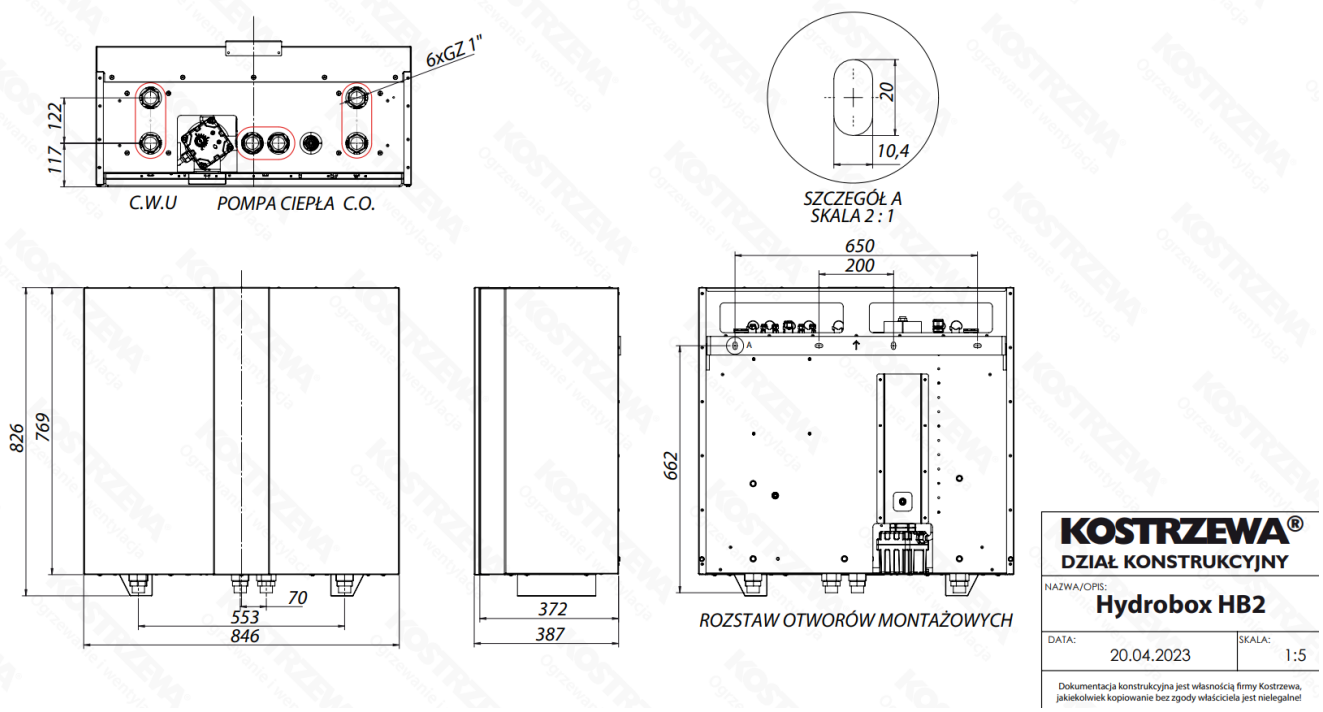

Kostrzewa HPR Deluxe wymiary

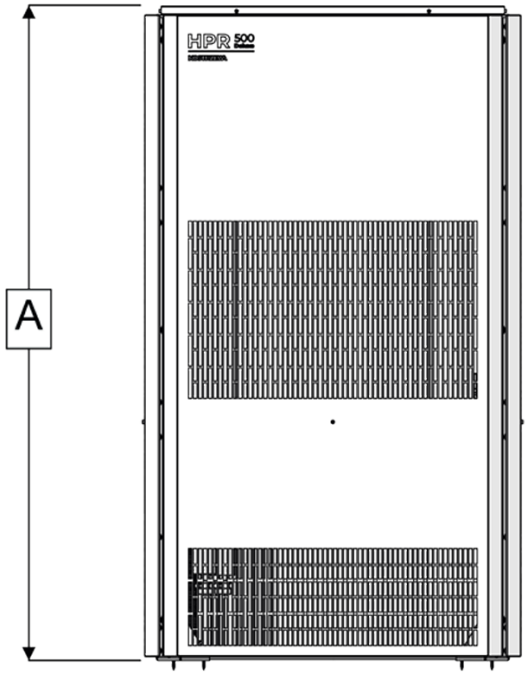

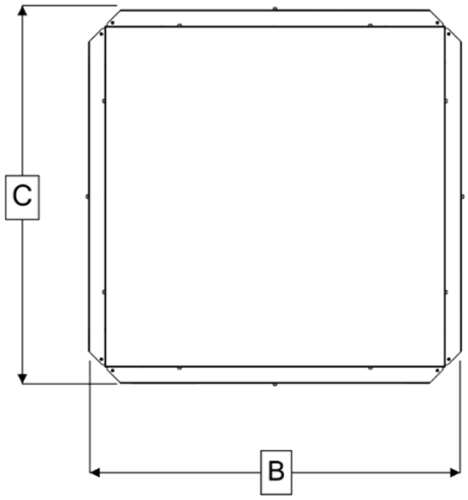

GABARYTY	
Oznaczenie	Jednostka
A	1 720 mm
B	977 mm
C	977 mm

□□ Kostrzewa Hydrobox HB parametry techniczne

DANE TECHNICZNE	
Zawór przełączający	DN 25
Grzałka elektryczna	6kW z termostatem
Grzałka C.W.U	Max 2 kW
Filtr magnetyczny	gwint wewnętrzny G 1", 10 bar, 110°C
Rozmiar przyłączy hydrauliczny	GZ 1"
Wymiary (wys. x szer. x gł.)	825 x 845 x 390
Masa	57 kg
Poziom mocy akustycznej	≤ 40dB
Zasilanie elektryczne	3x230V AC , 50Hz
Zalecany przewód zasilający HB2	OMY 5x6 mm^2
Zalecany przewód komunikacyjny HB2 z HPR	Li2YCY-TP 2x2x0,5mm^2
Przewód zasilania HB2 z HPR	OMY 5x2.5 mm^2